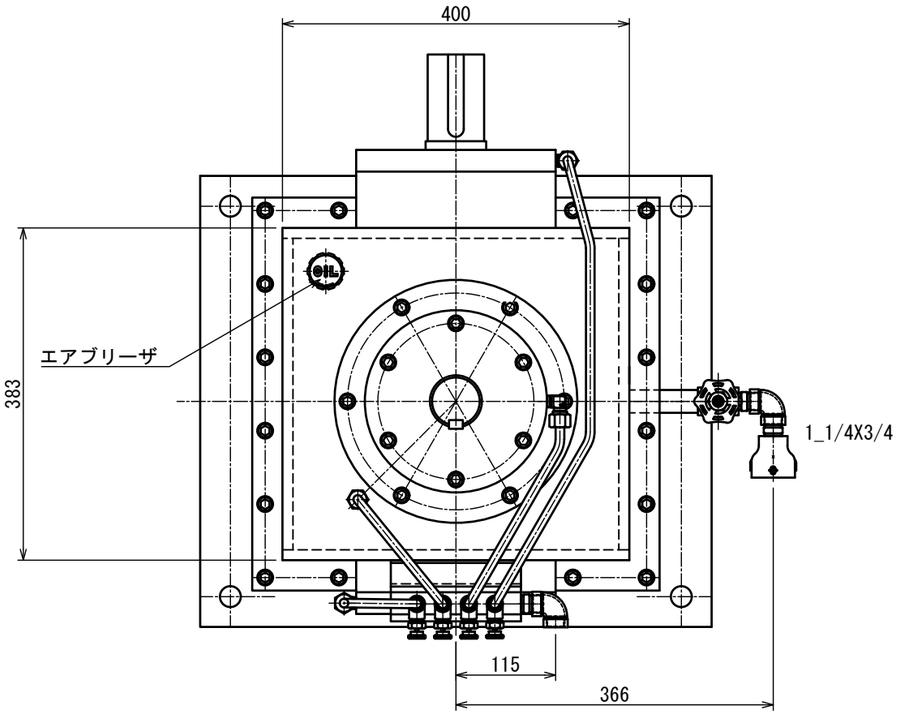

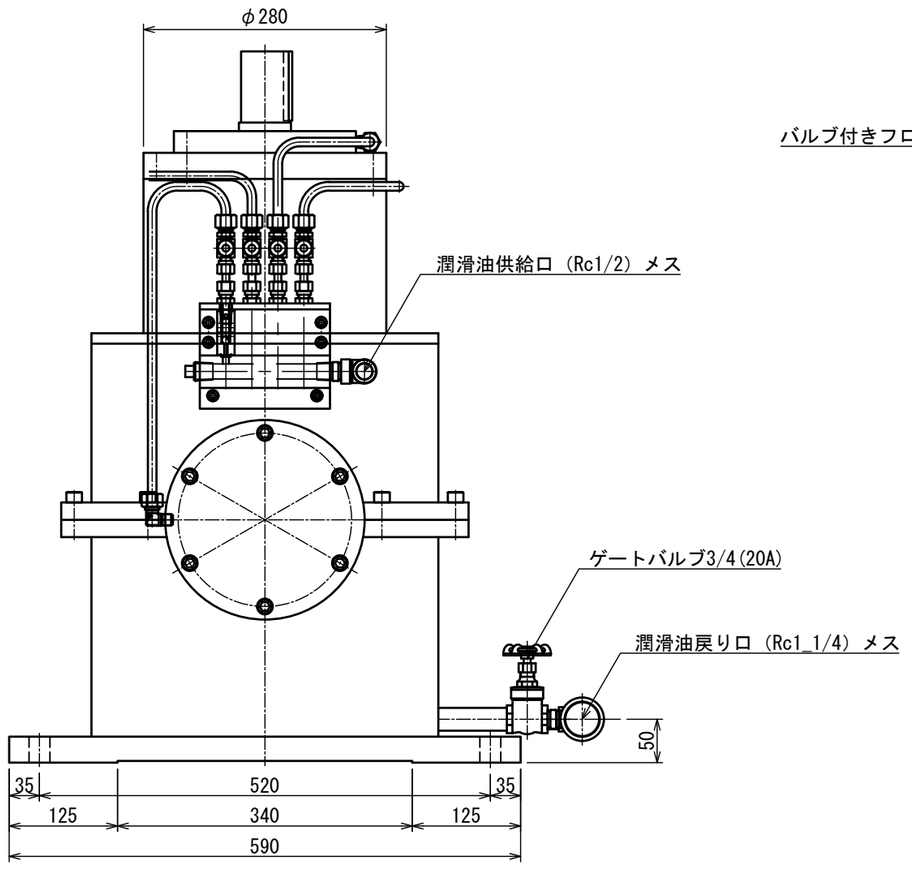

概要諸元
スパイラルベベルギヤ増速機

最大入力：１１０KW
最大入力回転数：１，８００RPM
最大入力トルク：５８４N・m
増速比：４０／２０＝２
最大出力回転数：３，６００RPM
最大出力トルク：２９２N･m

注）
１．キーは新ＪＩＳ
２．入力、出力軸部はＴＣ型オイルシール使用
３.供給潤滑油はＩＳＯ＃ＶＧ１００以下、圧力０．８ＭＰａ以下
４．配管は本図と同じになるとは限りません

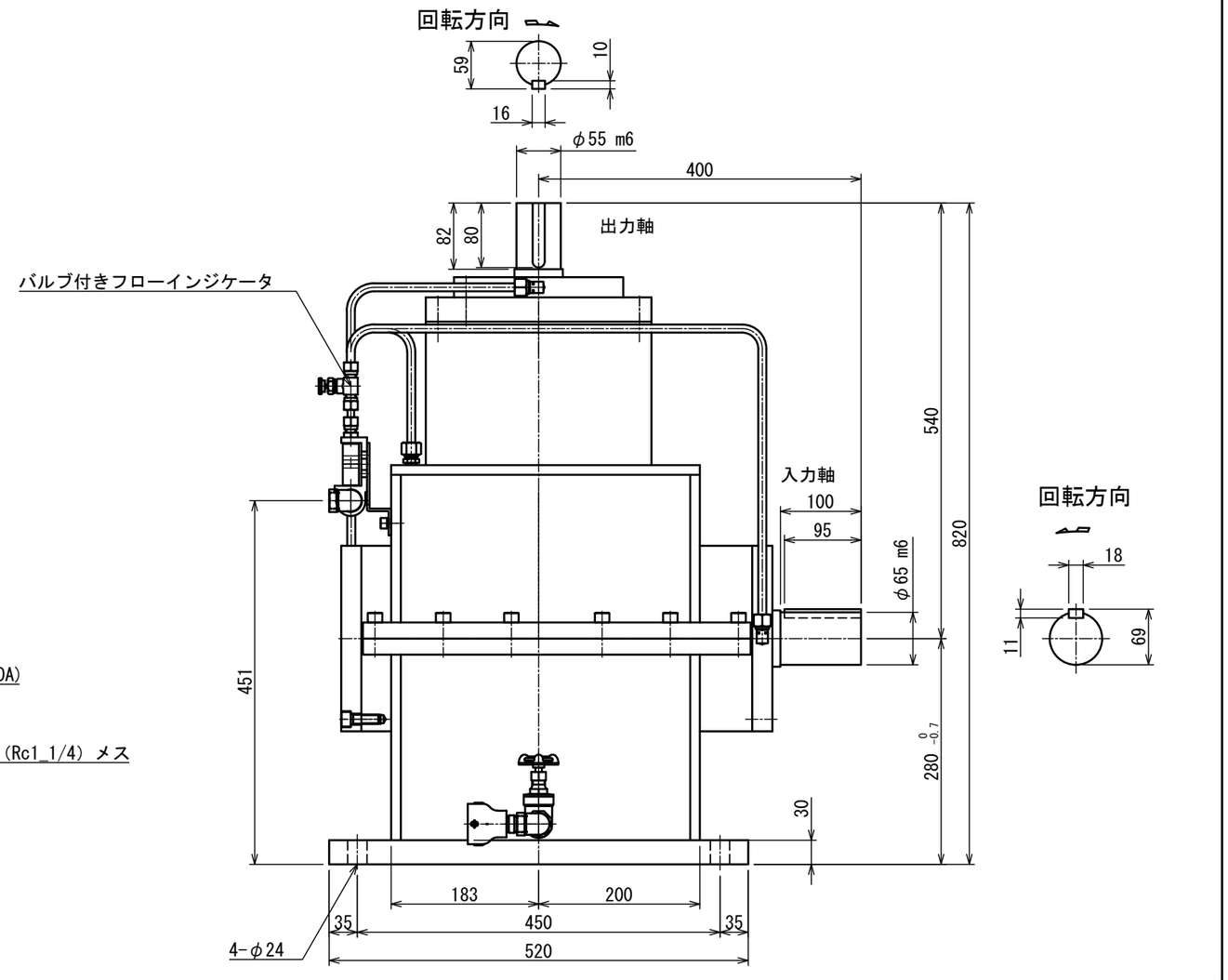

図番	MSM-110-2-OD	図面名称	外形図				
形式名称	MSM-110-2 型増速機		尺度	1:5	角法		
○ 株式会社 益製作所	日付	2026 年 9月 14日	承認		検図		製図