レバー位置		1	2	3	4
回転数	50Hz	308	508	793	1217
RPM	60Hz	390	610	954	1463
変速比		0．222	0．347	0．543	0．834

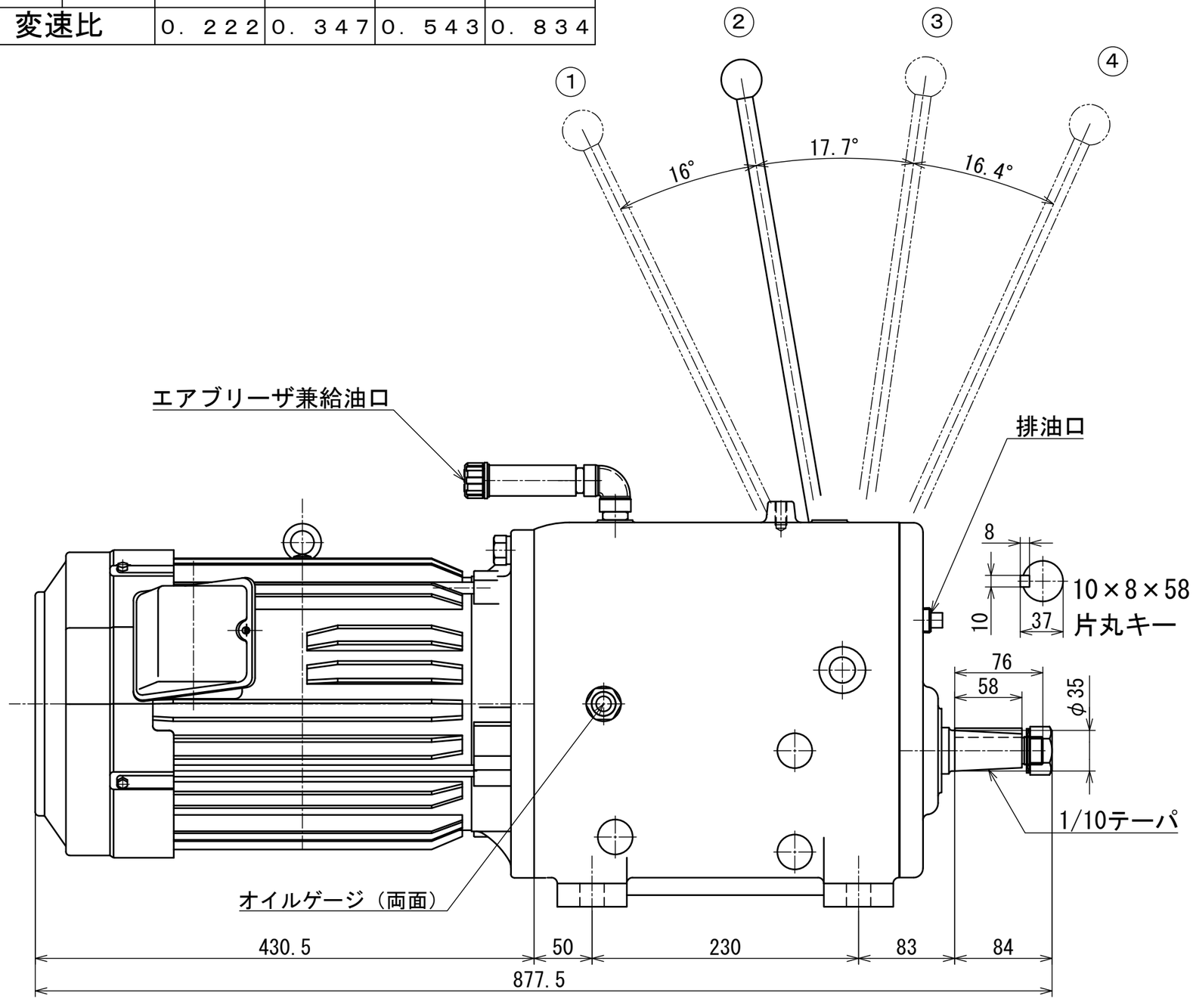

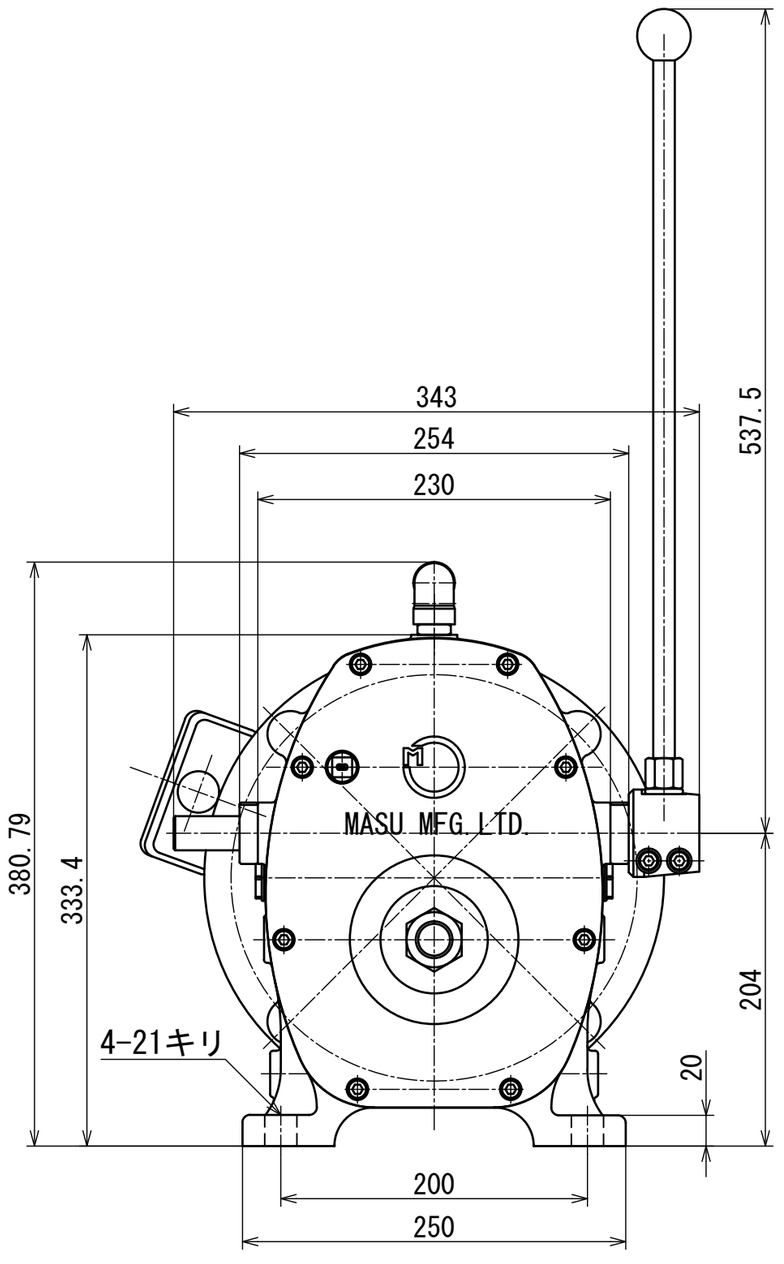

図番	MSD-410VD-OD	図面名称	MSD-410VD 型変速機　外形図				
形式名称		MSD-410VD 型変速機	尺度	1:4	角法		
○ 株式会社 益製作所		日付	2024年 04月 03日	承認	竹中	検図	溝尻	製図	澤木