| 変　速　比　表 | | | | | | | | | |
|---|---|---|---|---|---|---|---|---|---|
| | 1 速 | 2 速 | 3 速 | 4 速 | 5 速 | 6 速 | 7 速 | 8 速 | 9 速 |
| レバー位置 | B-3 | B-1 | B-2 | C-3 | C-1 | C-2 | A-3 | A-1 | A-2 |
| 変速比 | 0.15 | 0.18 | 0.25 | 0.32 | 0.40 | 0.54 | 0.64 | 0.80 | 1.08 |

※　変速レバー位置　この図の左側を1＝A、2＝B、3＝Cとする。

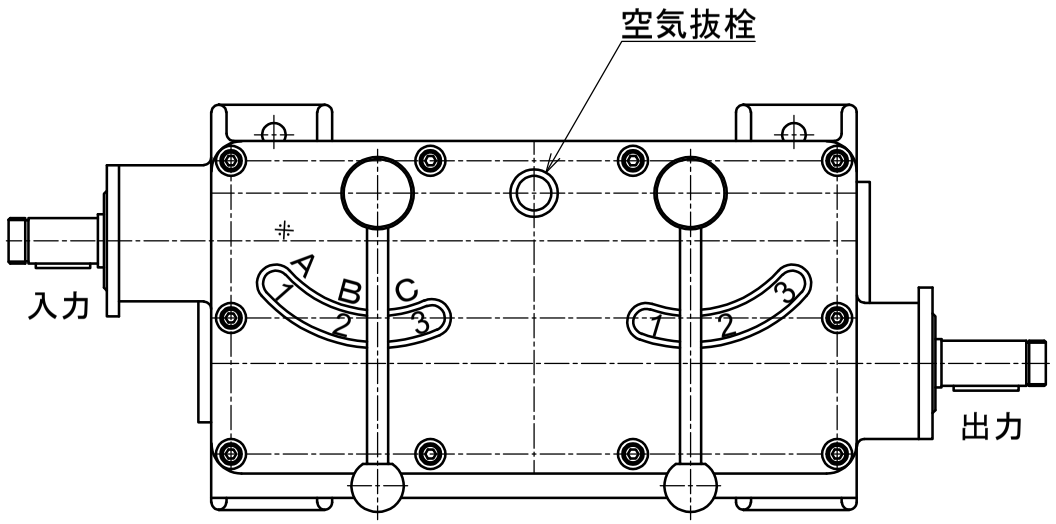


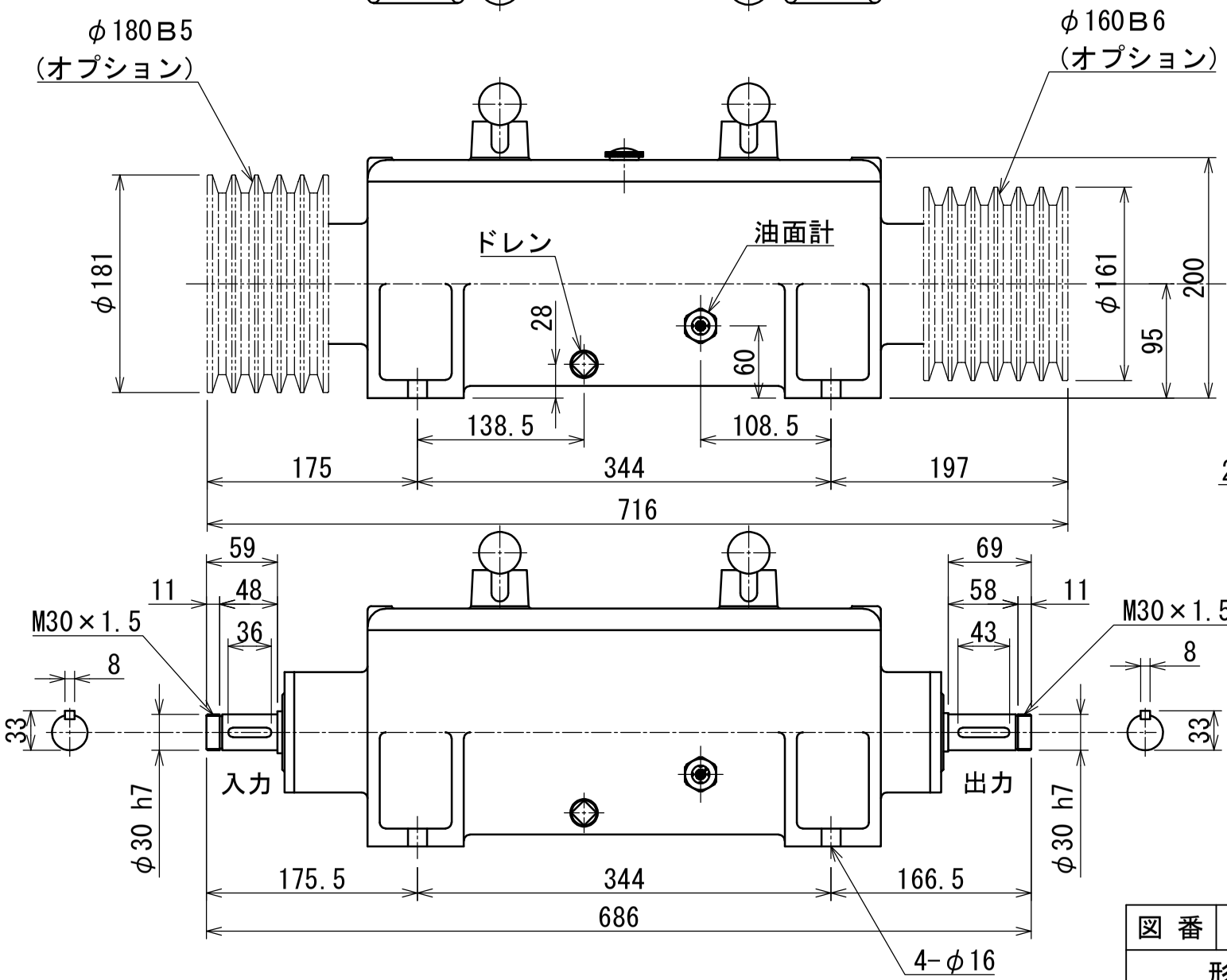


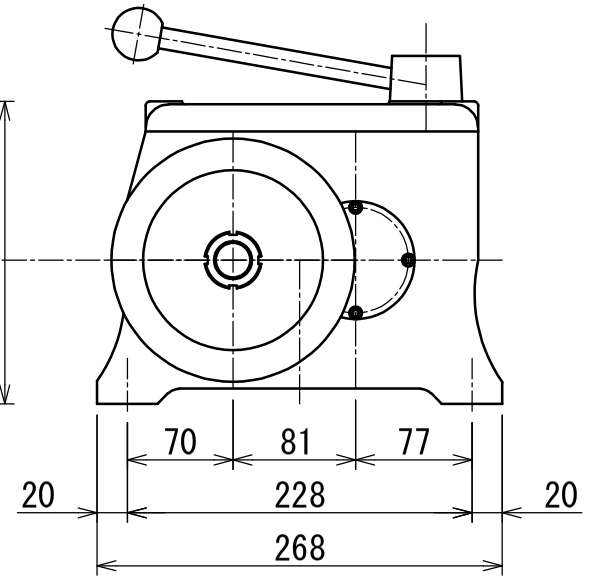


重量　約76kg
オイル量　約2Ｌ
推奨オイル　ENEOS ボンノックTS68

注）５ＫＷ～１１ＫＷ用
　　入力、出力プーリはオプションです。

| 図番 | MS-915GS-AD | 図面名称 | MS-915GS 型変速機外形図 | | | | |
|---|---|---|---|---|---|---|---|
| 形式名称 | | MS-915GS 型変速機 | 尺度 | 1:5 | 角法 | | |
| ◯ 株式会社 益製作所 | | 日付 | 2019 年 6月 2日 | 承認 | 菅 | 検図 | | 製図 | 溝 |

| 改定 △ | 日付 | '*,*,* | 事由 | * | 担当 | * | No. | 0000 |
|---|---|---|---|---|---|---|---|---|