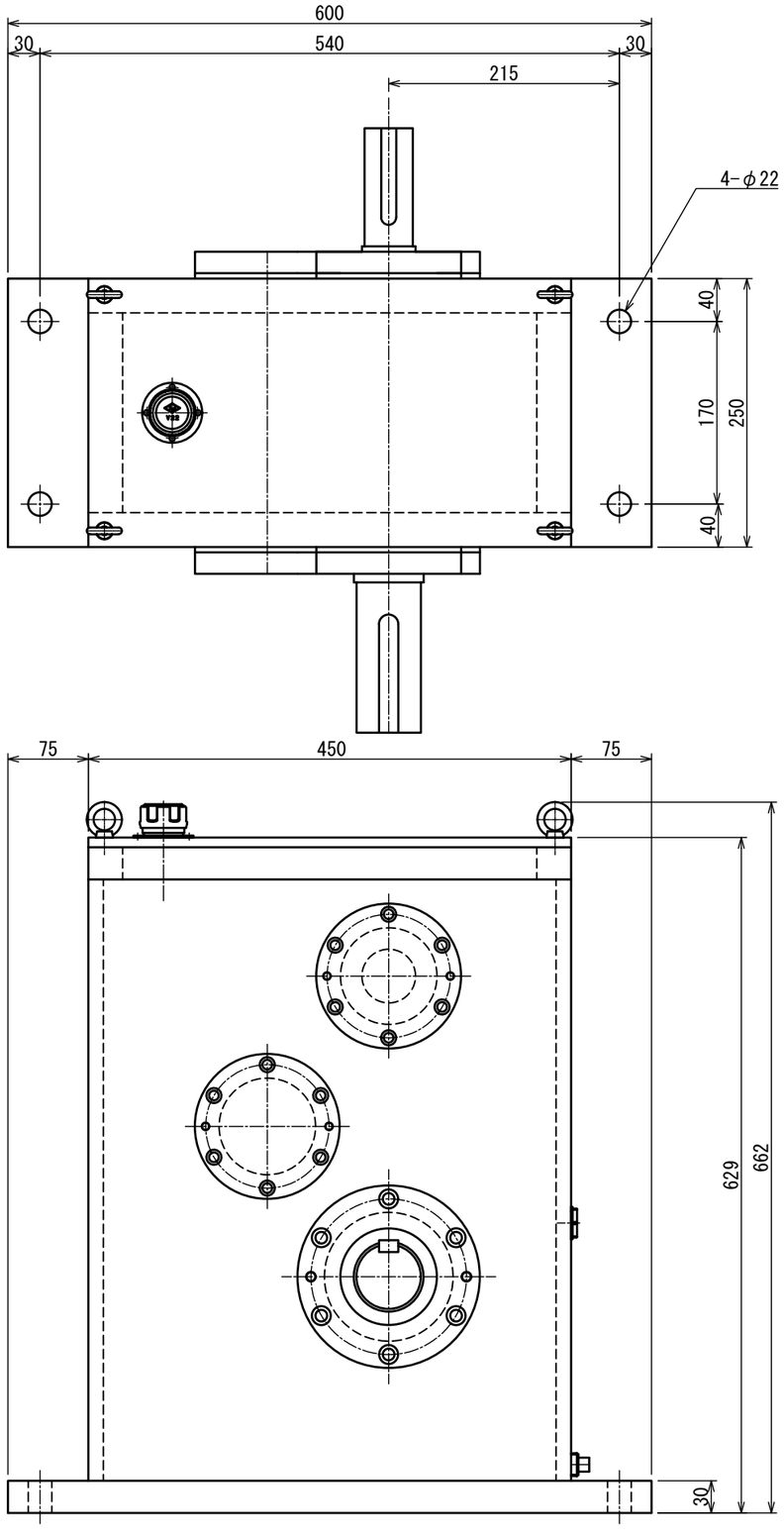


概略仕様
入力動力：９０KW
入力最大回転数：２，０００ｒｐｍ
入力最大トルク：１，０００N･m
増速比：４
出力最大回転数：８，０００ｒｐｍ
出力最大トルク：２５０N･m
概略重量：約２５０ｋｇ

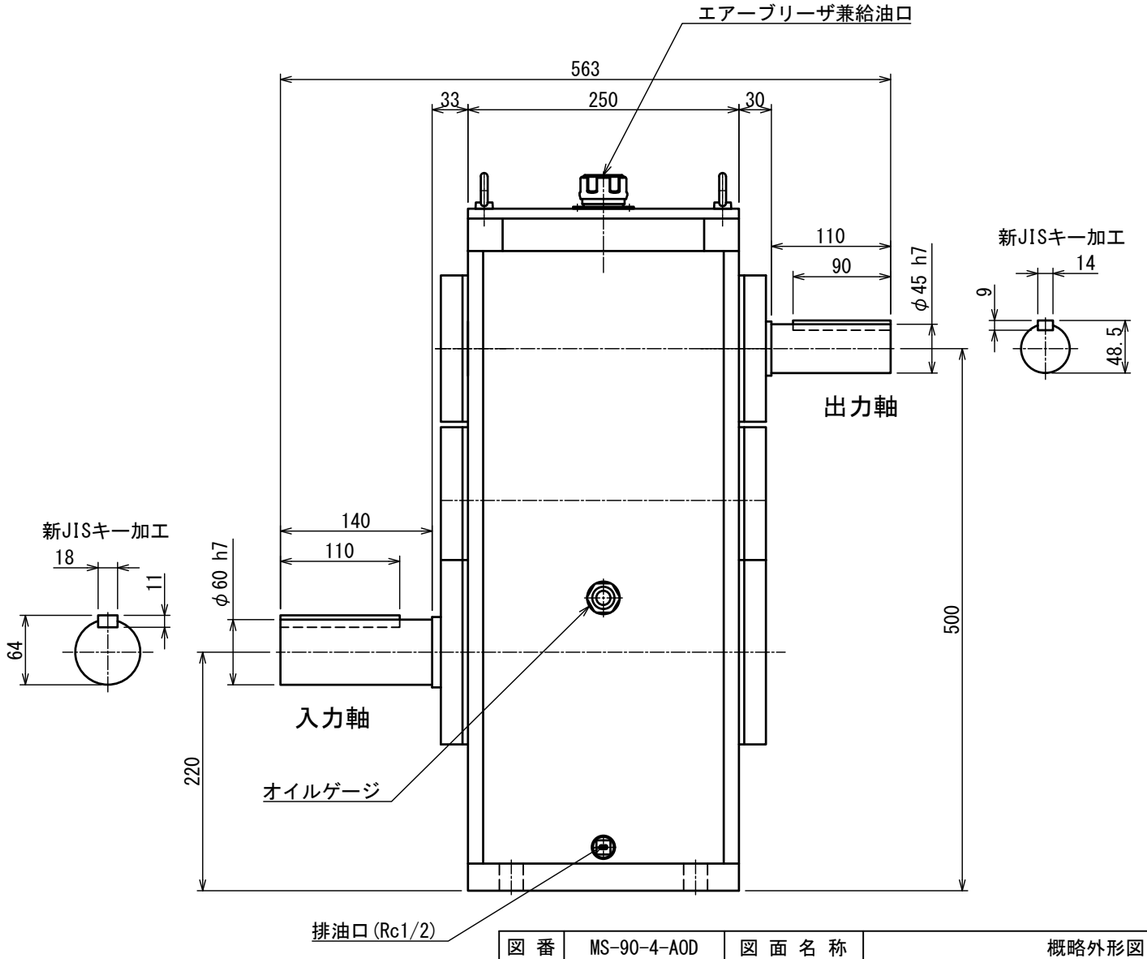


| 図番 | MS-90-4-AOD | 図面名称 | 概略外形図 | | | | | |
|---|---|---|---|---|---|---|---|---|
| 形式名称 | MS-90-4 型増速機 | | 尺度 | 1:4 | 角法 | | | |
| ○ 株式会社 益製作所 | 日付 | 2026 年 11月 05日 | 承認 | | 検図 | | 製図 | |