普通寸法差（削り加工）			
呼ビ寸法ノ区分	寸法公差		
	精級	中級	粗級
1以上 4以下	0.05	0.1	0.3
4をこえ 16以下	0.07	0.2	0.5
16をこえ 63以下	0.1	0.3	0.7
63をこえ 250以下	0.2	0.5	1.2
250をこえ 1000以下	0.3	0.8	2.0
指示無キ部分ハ糸面取リノコト			

Ｍｙｗａｙプラス株式会社様仕様
動力　７．５ｋｗ
最大入力回転数　８０００ｒｐｍ
最大入力トルク　２３．８７Ｎ・ｍ
最大出力回転数　１６０００ｒｐｍ
最大出力トルク　１１．９３Ｎ・ｍ
増速比　２：１

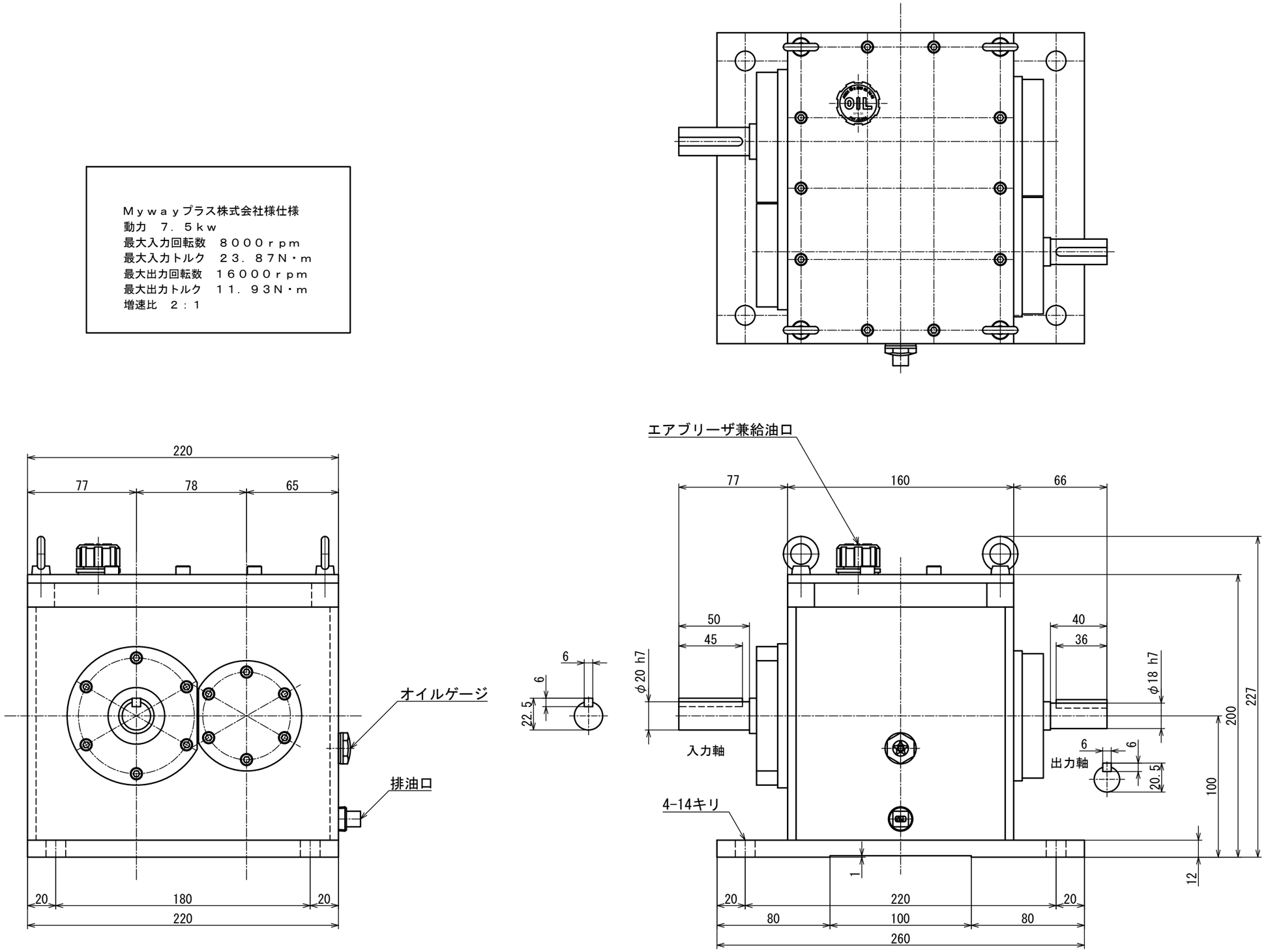

改定	日付	'*,*,*	事由	*	担当	*	No.	0000

図番	MS-7.5-2MW	図面名称	概略外形図				
形式名称	MS-7.5-2MW 型増速機	尺度	1:2	角法			
株式会社 益製作所	日付	2026年 11月 10日	承認	検図	製図		