普通寸法差（削り加工）			
呼び寸法ノ区分	寸法公差		
	精級 ±	中級 ±	粗級 ±
1以上 4以下	0.05	0.1	0.3
4をこえ 16以下	0.07	0.2	0.5
16をこえ 63以下	0.1	0.3	0.7
63をこえ 250以下	0.2	0.5	1.2
250をこえ 1000以下	0.3	0.8	2.0

指示無キ部分ハ糸面取リノコト G

▽（∿ ▽▽ ▽▽▽）

動力　7.5kw
入力回転数　6500rpm
入力トルク　約48N·m
出力回転数　約14970rpm
出力トルク　約20N·m
増速比　2.303:1

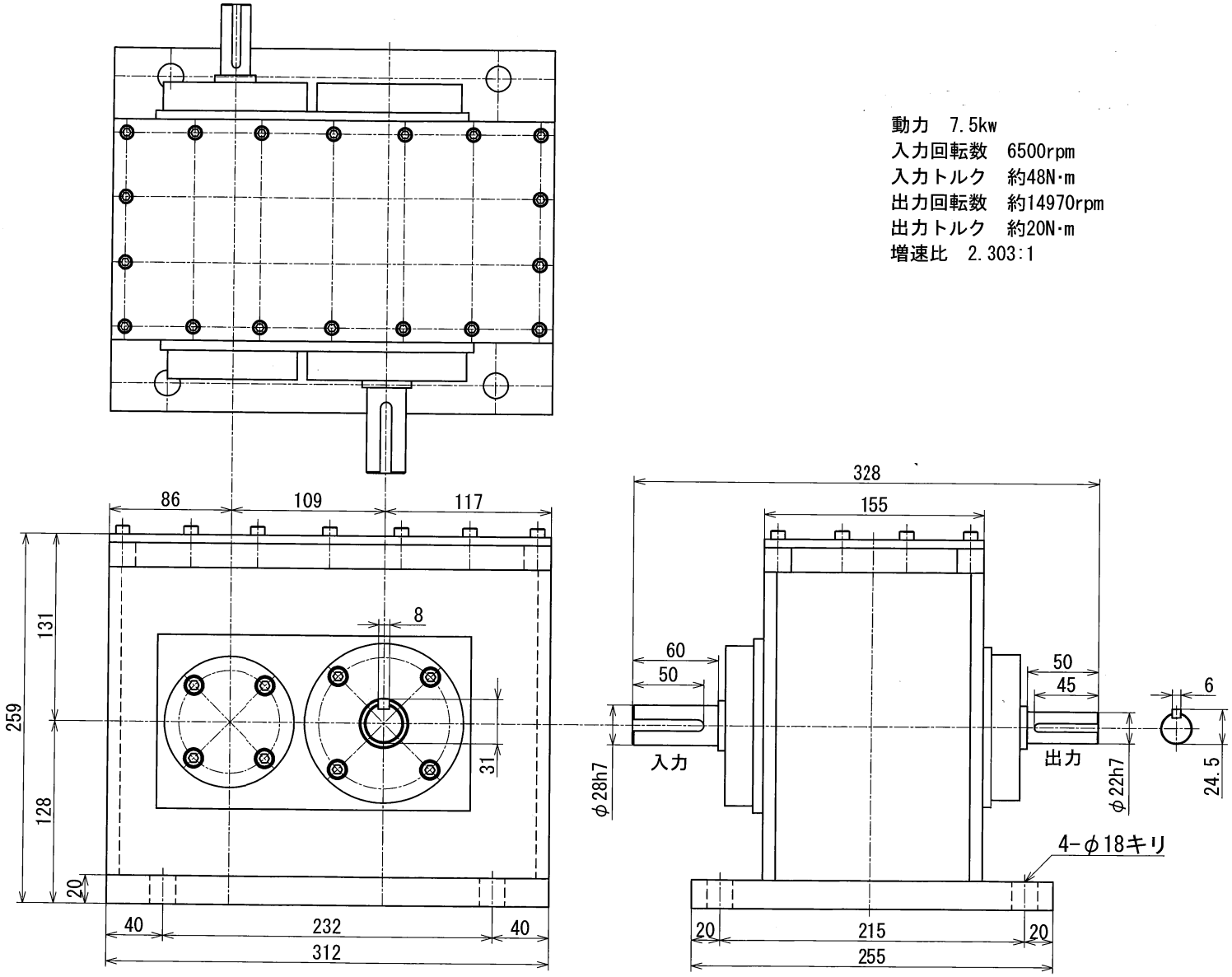

図番	MS-7.5-2.3TK-AOD	図面名称	概略寸法図				
形式名称		MS-7.5-2.3TK型増速機	尺度	1:3	角法		
株式会社 益製作所		日付	2026年5月18日	承認		検図	製図

改定	日付	'*.*.*	事由	*	担当	*	No.	0000