普通寸法差（削り加工）				
呼び寸法の区分		寸法公差 精級	中級	粗級
1以上	4以下	0.05	0.1	0.3
4をこえ	16以下	0.07	0.2	0.5
16をこえ	63以下	0.1	0.3	0.7
63をこえ	250以下	0.2	0.5	1.2
250をこえ	1000以下	0.3	0.8	2.0
指示無キ部分ハ糸面取リノコト				

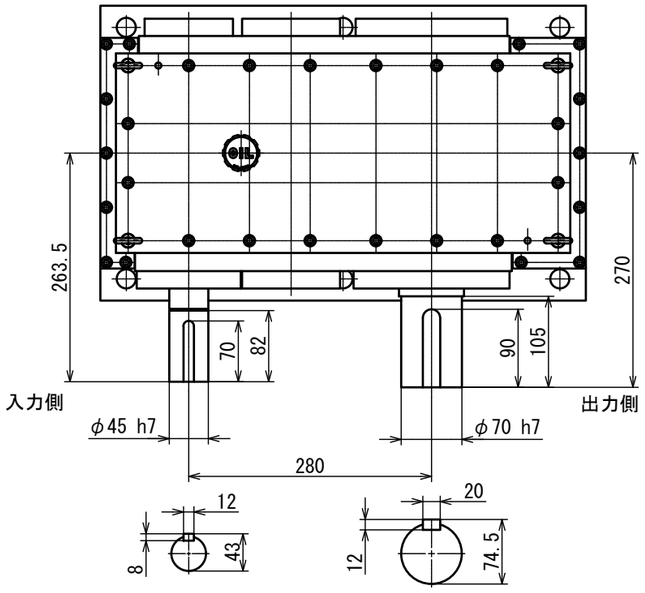

テラダ産業様仕様
動力　６ｋｗ
入力回転数　４００ｒｐｍ
最大入力トルク　約３００Ｎ・ｍ
出力回転数　約３１ｒｐｍ
出力トルク　約１８４９Ｎ・ｍ
減速比　１／１２．９０７

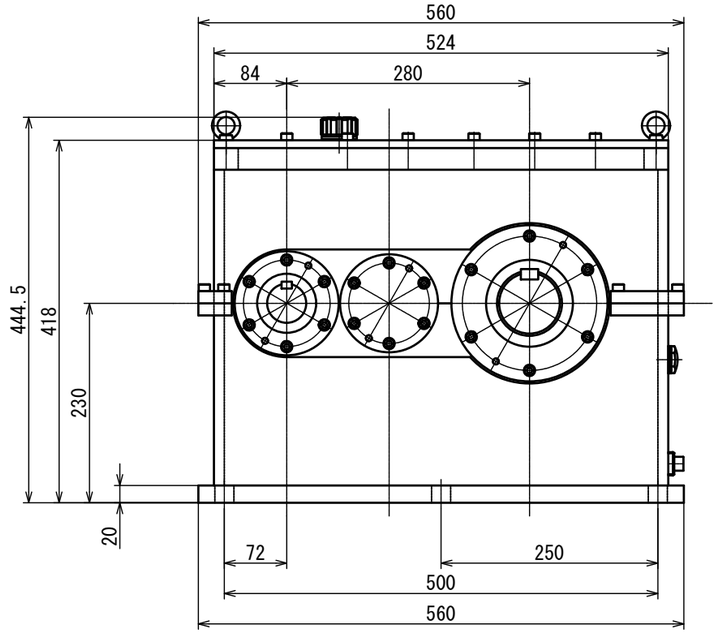

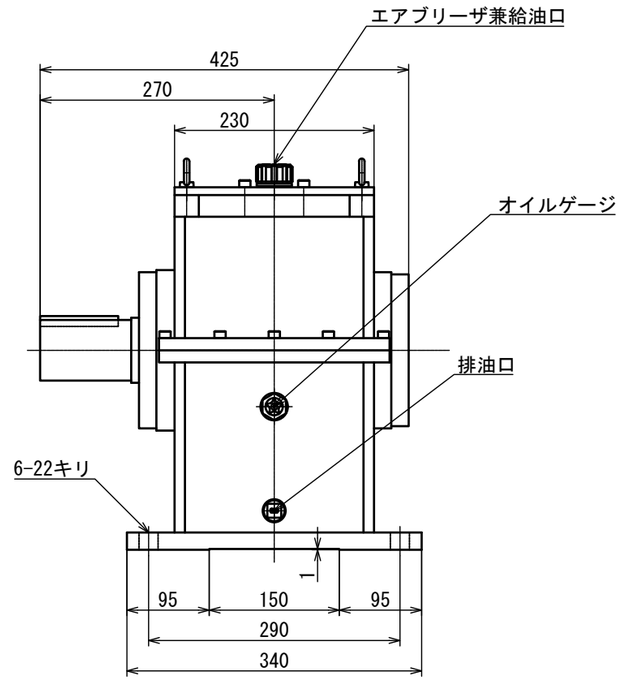

改定	日付	事由	担当	No.
⚠	'*.*.*	*	*	0000

図番	MS-6-1/12.9T-OD	図面名称	外形図					
形式名称	MS-6-1/12.9T 型減速機	尺度	1:1	角法				
○ 株式会社 益製作所	日付	2026年 09月 28日	承認	検図	製図			