普通寸法差(削り加工)			
呼び寸法の区分	寸法差		
	精級	中級	粗級
1以上 4以下	±0.05	0.1	0.3
4を超え 30以下	±0.07	0.2	0.5
30を超え 120以下	0.1	0.3	0.7
120を超え 400以下	0.2	0.5	1.2
400を超え 1000以下	0.3	0.8	2.0

動力　5.0kwサーボモータ
入力回転数　3000rpm
入力トルク　約15.9N・m
出力回転数　9000rpm
出力トルク　約5.3N・m
増速比　3:1

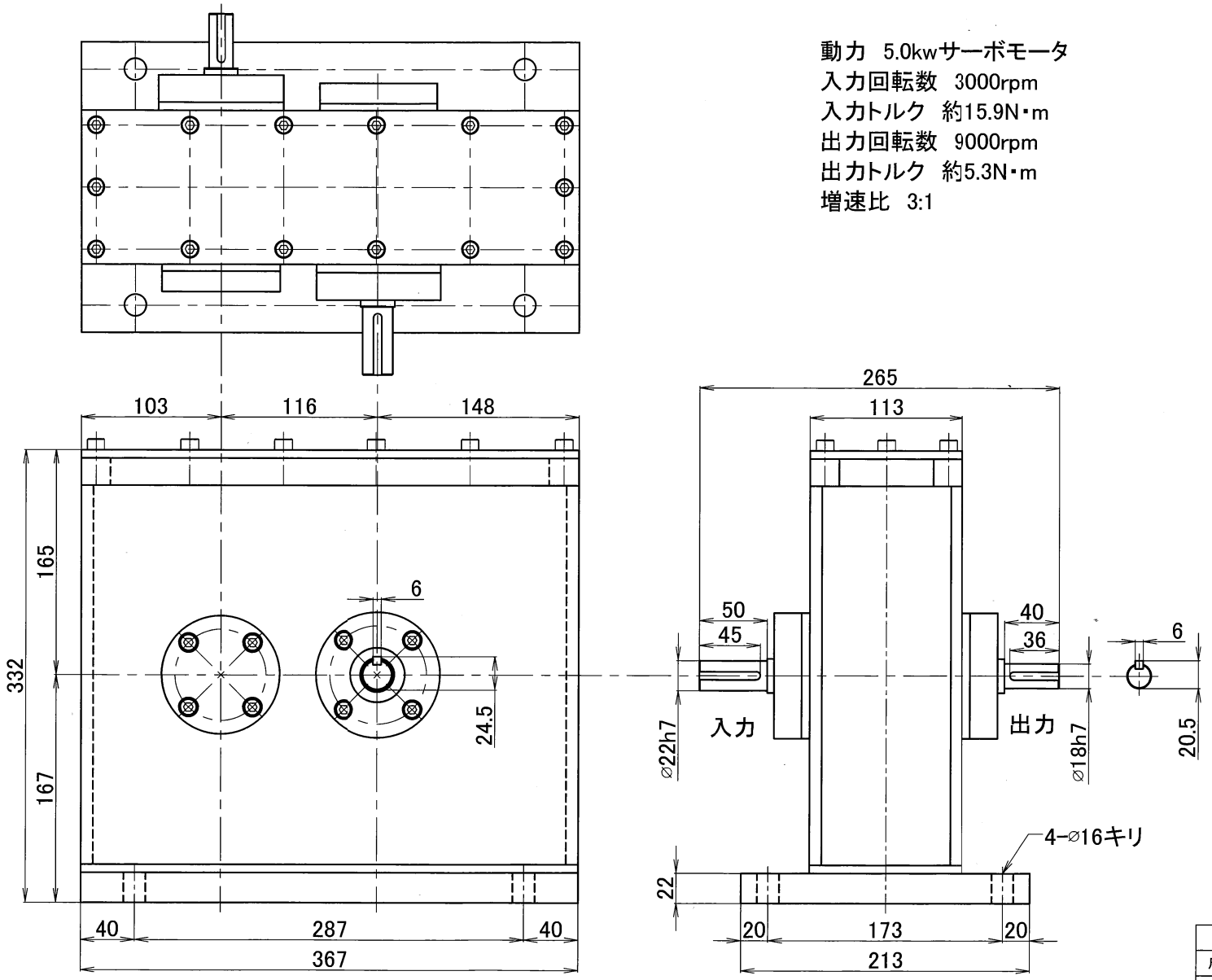

形式名称	MS-5-3/1SG型増速機　概略寸法図				
尺度	1:3	角法	三角法		
図番		日付	2021.3.3		
社長	課長	検図	設計	製図	竹中

○ 株式会社 益　製　作　所