普通寸法差（削り加工）				
呼び寸法／区分		寸法公差 精級	中級	粗級
1以上	4以下	0.05	0.1	0.3
4をこえ	16以下	0.07	0.2	0.5
16をこえ	63以下	0.1	0.3	0.7
63をこえ	250以下	0.2	0.5	1.2
250をこえ	1000以下	0.3	0.8	2.0

指示無キ部分ハ糸面取リノコト

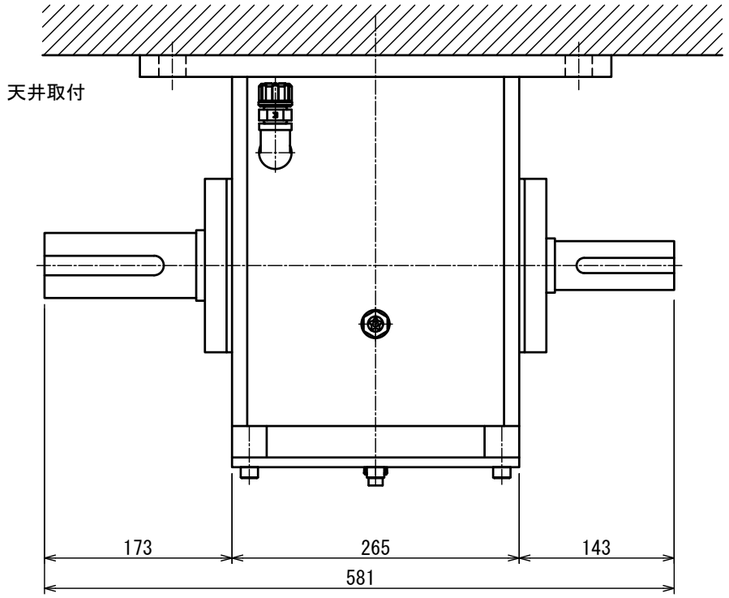

東洋機械株式会社様仕様
動力　４５ｋｗ
入力回転数　４５００ｒｐｍ
最大入力トルク　２７５Ｎ・ｍ
出力回転数　約１５５７ｒｐｍ
出力トルク　約７９５Ｎ・ｍ
減速比　１／２．８９

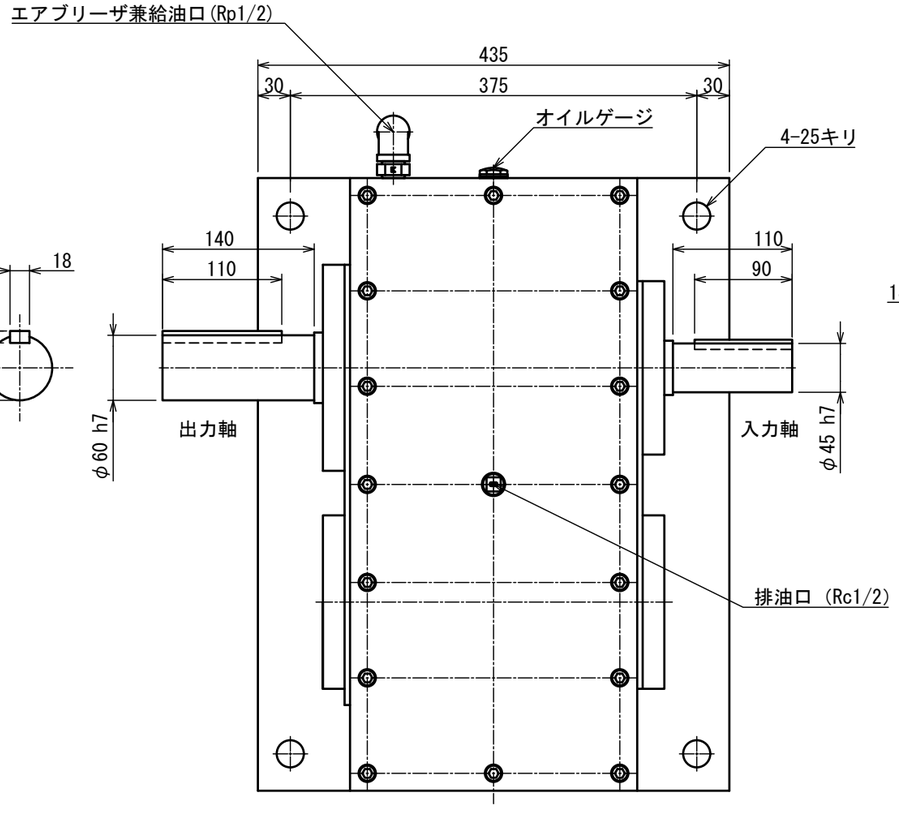

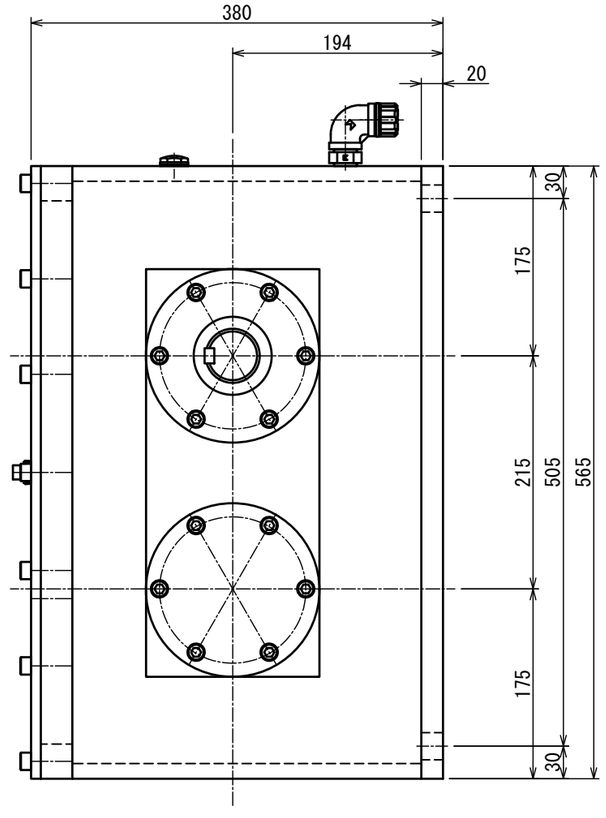

改定	日付	事由	担当	No.
⚠	'*.*.*	*	*	0000

図番	MS-45-1/2.89TY	図面名称	概略外形図					
形式名称	MS-45-1/2.89TY 型減速機	尺度	1:4	角法				
○ 株式会社 益製作所		日付	2026年 09月 30日	承認	検図	製図		