普通寸法差（削り加工）			
呼び寸法／区分	寸法公差		
	精級	中級	粗級
1以上 6以下	0.05	0.1	0.3
6を超え 30以下	0.07	0.2	0.5
30を超え 120以下	0.1	0.3	0.7
120を超え 400以下	0.2	0.5	1.2
400を超え 1000以下	0.3	0.8	2.0
指示無キ部分ハ表面粗サリノコト θ ▽（∿ ▽▽ ▽▽▽）			

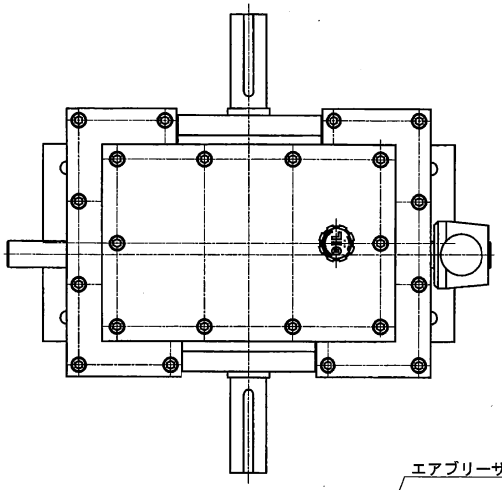

動力：１８．５kw
入力回転数　１７５０ｒｐｍ
入力トルク　約１０１Ｎ・ｍ
出力回転数　１７５０ｒｐｍ／３５００ｒｐｍ
出力トルク　約１０１Ｎ・ｍ／約５０．５Ｎ・ｍ
変速比　１：１／２：１

変　速　比　表			
レバー位置	1	2	3
ギヤ比	1/1	N	2/1

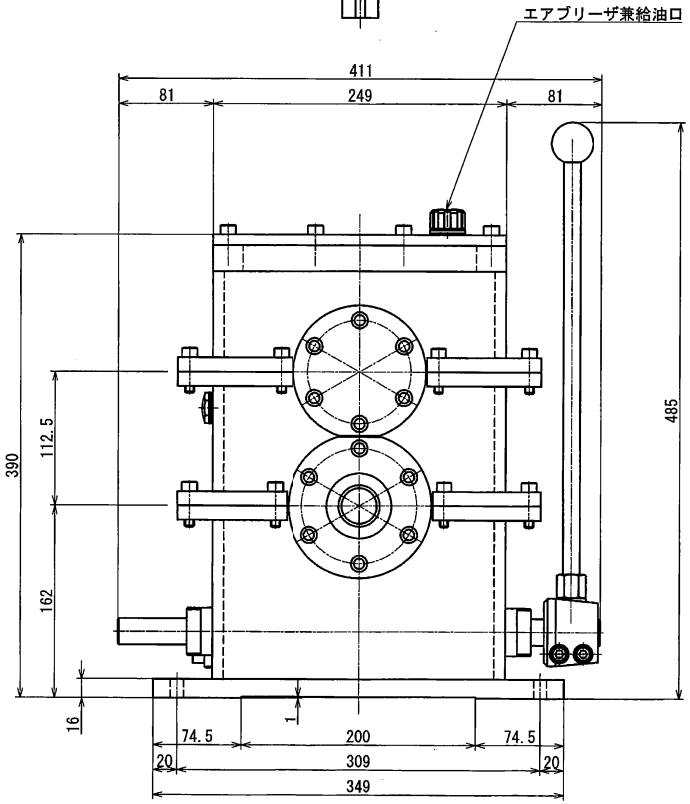

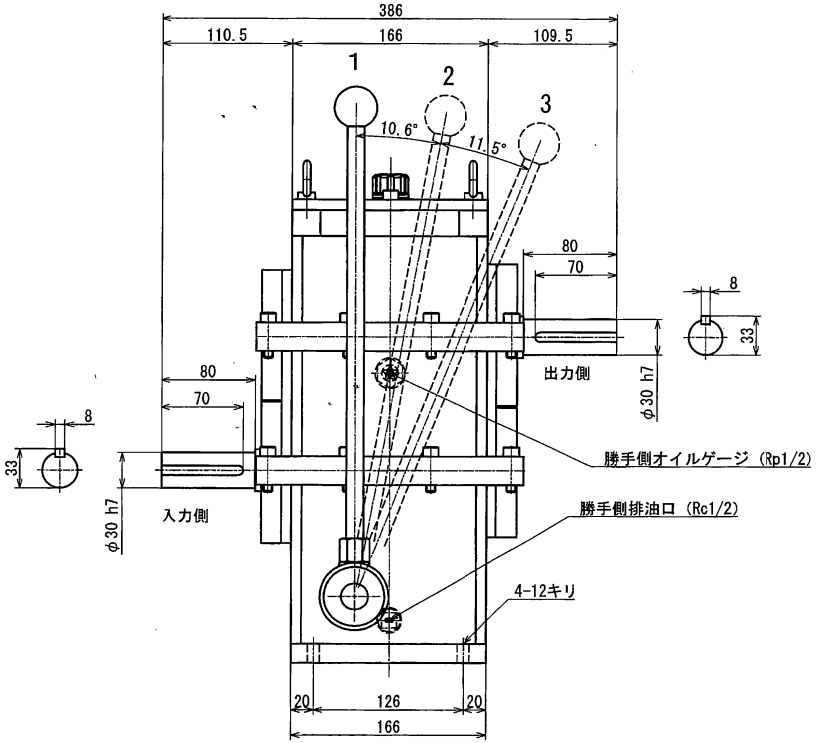

図番	MS-18.5-2A-AOD	図面名称	概略外形図				
形式名称	MS-18.5-2A 型変速機	尺度	1:2	角法			
○ 株式会社 益製作所	日付	2026年 07月 29日	承認	検図	製図		

改定△	日付	'**.**.**	事由	*	担当	*	No.	0000