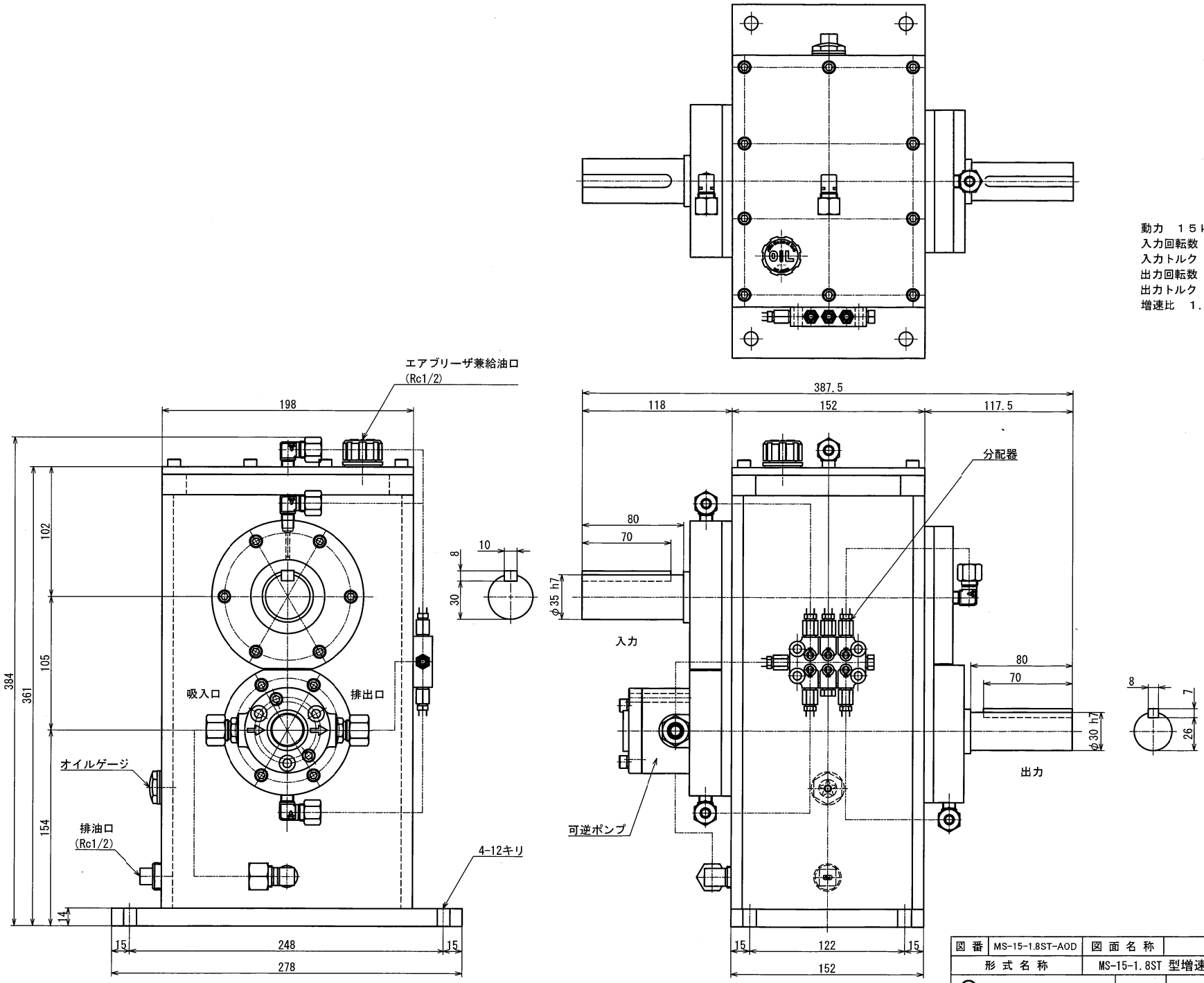

動力　１５ｋｗ
入力回転数　１０００ｒｐｍ
入力トルク　約１４３Ｎ・ｍ
出力回転数　約１８００ｒｐｍ
出力トルク　約８０Ｎ・ｍ
増速比　１．８／１

普通寸法差（削り加工）

呼び寸法の区分		寸法公差 精級	中級	粗級
1以上 6以下		0.05	0.1	0.3
6を超え 30以下		0.07	0.2	0.5
30を超え 120以下		0.1	0.3	0.7
120を超え 400以下		0.2	0.5	1.2
400を超え 1000以下		0.3	0.8	2.0

指示無き面は小糸面取りノコト

▽（∿ ▽▽ ▽▽▽）

図番	MS-15-1.8ST-AOD	図面名称	MS-15-1.8ST 概略外形図		
形式名称		MS-15-1.8ST 型増速機	尺度	1:2	角法
○ 株式会社 益製作所		日付	2026年 04月 17日	承認	検図	製図