益の変速機

MASU

OF HENSOKUKI

回転中でも瞬時、的確な変速操作可能なノンストップ変速機

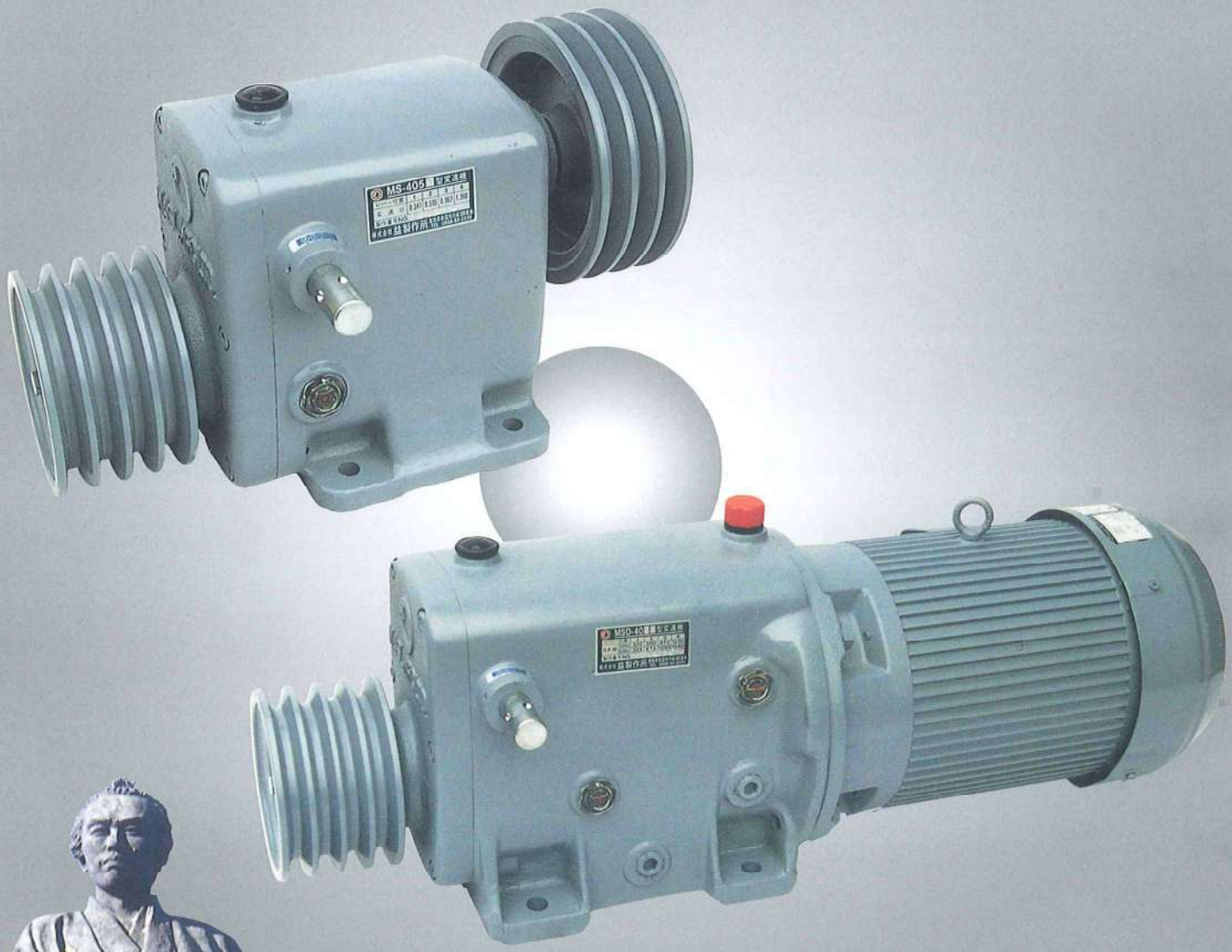

昭和31年設立

変減速機40万台の製造実績を持つ

主たる製造販売品目

- ノンストップ変速機、減速機、増速機
- 各種変速機、減速機、増速機の設計と製造
- 移動式製材機
- 送り装置、昇降装置、ボーリングマシーン等歯車製品全般

株式会社 製造販売元

益 製作所

HENSOKUKI OF MASU

外形寸法図

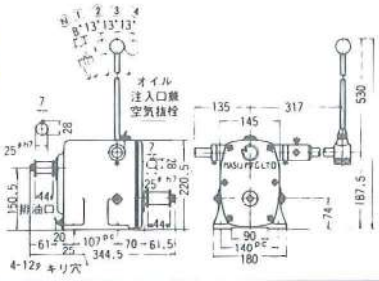

変速比					
型　式	MS-402				
レバー位置	N	1	2	3	4
変速比	0	0.333	0.545	0.838	1.345
備　考	0.4～1.5KW用				

MS-402型

外形寸法図

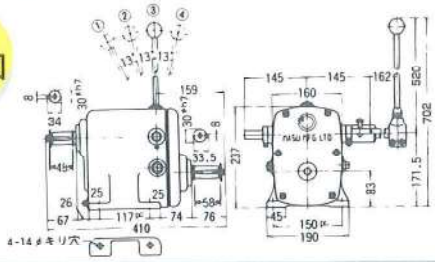

変速比				
型　式	MS-405			
レバー位置	1	2	3	4
変速比	0.3409	0.5946	0.9667	1.3600
備　考	2.2～3.7KW用			

MS-405型

外形寸法図

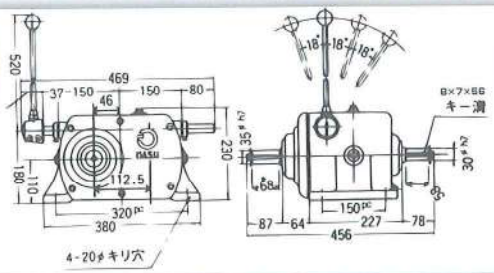

変速比				
型　式	MS-415			
レバー位置	1	2	3	4
変速比	0.3393	0.5306	0.8293	1.2727
備　考	5.5～11KW用			

MS-415型

MM-103型

MS-302型

MS-405GS型

MM-105型

MS-302G型

MSU-803型

M-125型

MSU-405型

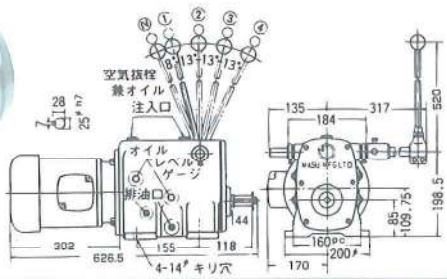

変速比

型　式		MSD-402				
レバー位置		N	1	2	3	4
変速比		0	0.2143	0.3507	0.5386	0.8646
出力軸回転数 r.p.m	50HZ	0	300	490	760	1,220
	60HZ	0	360	590	910	1,460

MSD-402型

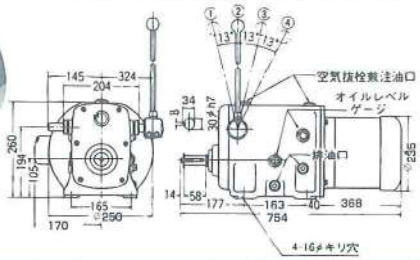

変速比

型　式		MSD-405			
レバー位置		1	2	3	4
変速比		0.2229	0.3887	0.6320	0.8892
出力軸回転数 r.p.m	50HZ	320	560	910	1,280
	60HZ	385	675	1,095	1,540

MSD-405型

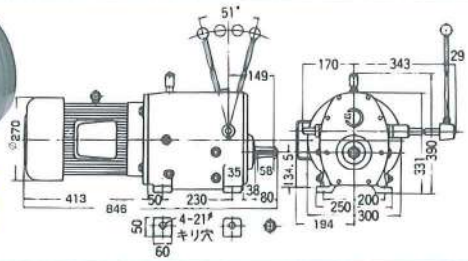

変速比

型　式		MSD-410			
レバー位置		1	2	3	4
変速比		0.2223	0.3476	0.5433	0.8339
出力軸回転数 r.p.m	50HZ	322	504	788	1,209
	60HZ	389	608	951	1,459

MSD-410型

MSD-405Z型

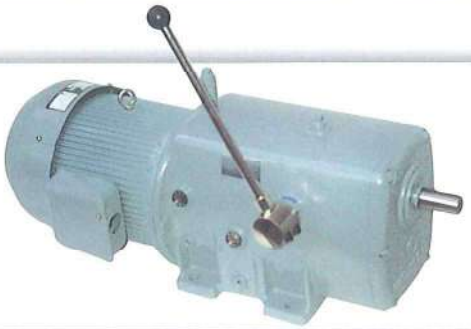

MSD-408G型

MSD-415型

MSD-408型

MSD-808型

MSD-408B型

MSD-410G型

ノンストップ変速機（標準品の一部）

機　種	仕　様	変速比・回転数
MS−300	300w〜500w用	10〜30倍増速機
MS−9	3.7kw用	9倍or10倍増速機または1／9 or 1／10減速機
MS−10−20	3.7kw〜7.5kw用増速機または 3.7kw〜5.5kw用減速機	10〜20倍増速機または1／10〜1／20減速機
MS-TA37-1600/400	110kw用	1／7.5減速機(0.136)
MS−302型	0.75kw〜1.5kw　3段変速	0.333　0.700　1.061
MST−302	0.7kw〜1.5kw用　3段変速	①0.581　②0.744　③1.061 ①0.333　②0.700　③1.061 ①0.511　②0.619　③0.789
MS−302G−A	0.75kw〜2.2kw用　正逆切替え　3段変速	正【入出力　同方向】　N:0　①0.333　②0.700　③1.345 逆【入出力　逆方向】　N:0　①0.225　②0.474　③0.910
MS−305G	3.75kw用　正逆切替え　3段変速	正【入出力　同方向】　①0.3295　②0.5748　③0.9344 逆【入出力　逆方向】　①0.2727　②0.4757　③0.7733
MS−402	0.75kw〜2.2kw用　4段変速	N:0　①0.333　②0.545　③0.838　④1.345
MS−405	3.7kw用　4段変速	①0.3409　②0.5946　③0.9667　④1.360
MSU−405	3.75kw　モーター上乗せ可　4段変速	上記と同じ
MS−415	11kw用　強力型(入力軸Φ30･出力軸Φ35) 4段変速	①0.339　②0.531　③0.829　④1.273
MS−415K	11kw用　強力型(入力軸Φ35･出力軸Φ40) 4段変速	上記と同じ
MS−415C	11kw用　多板クラッチ付　4段変速	上記と同じ
MS−420	15kw用　4段変速	上記と同じ
MS−505	3.75kw用　5段変速	①0.283　②0.439　③0.595　④0.844　⑤1.360
MS−805	3.75kw用　8段変速	H:　①0.341　②0.595　③0.967　④1.360 L:　①0.054　②0.095　③0.154　④0.217
MSU−803−A	2.2kw〜3.75kw用　8段変速 入力側から見て右側に出力軸	H:　①0.333　②0.545　③0.838　④1.345 L:　①0.053　②0.088　③0.132　④0.213
MSU−803−B	2.2kw〜3.75kw用　8段変速 入力側から見て左側に出力軸	上記と同じ
MSU−803B	2.2kw〜3.75kw用　ブレーキ付　8段変速	上記と同じ

MSD−402	1.5kw　4P　200V　モーター付　4段変速	50Hz　①300rpm　②490rpm　③760rpm　④1220rpm 60Hz　①360rpm　②590rpm　③910rpm　④1460rpm
MSD−403	2.2kw　4P　200V　モーター付　4段変速	50Hz　①320rpm　②560rpm　③910rpm　④1280rpm 60Hz　①385rpm　②675rpm　③1095rpm　④1540rpm
MSD−405	3.7kw　4P　200V　モーター付　4段変速	上記と同じ
MSD−408	5.5kw　4P　200V　モーター付　4段変速	50Hz　①323rpm　②564rpm　③916rpm　④1289rpm 60Hz　①390rpm　②680rpm　③1106rpm　④1556rpm
MSD−410	7.5kw　4P　200V　モーター付　4段変速	50Hz　①322rpm　②504rpm　③788rpm　④1209rpm 60Hz　①389rpm　②608rpm　③951rpm　④1459rpm
MSD−415	11kw　4P　200V　モーター付　4段変速	上記と同じ
MSD−420	15kw　4P　200V　モーター付　4段変速	上記と同じ
MSD−505	3.7kw　4P　200V　モーター付　4段変速	50Hz　①268rpm　②416rpm　③564rpm　④800rpm　⑤1289rpm 60Hz　①323rpm　②502rpm　③680rpm　④965rpm　⑤1556rpm
MSD−805	3.7kw　4P　200V　モーター付　8段変速	ギヤ比　H:　①0. 2229　②0. 3887　③0. 6321　④0. 8892 L:　①0. 0356　②0. 0620　③0. 1008　④0. 1419
MSD−808	5.5kw　4P　200V　モーター付　8段変速	50Hz　H:　①323rpm　②564rpm　③916rpm　④1289rpm L:　①52rpm　②90rpm　③146rpm　④206rpm 60Hz　H:　①390rpm　②680rpm　③1106rpm　④1556rpm L:　①62rpm　②108rpm　③176rpm　④248rpm
MSD−1005	3.7kw　4P　200V　モーター付　10段変速	50Hz　①43rpm　②66rpm　③90rpm　④128rpm　⑤206rpm ⑥268rpm　⑦416rpm　⑧564rpm　⑨800rpm　⑩1289rpm 60Hz　①52rpm　②80rpm　③109rpm　④154rpm　⑤248rpm ⑥323rpm　⑦502rpm　⑧680rpm　⑨965rpm　⑩1556rpm
MSD−403Z	2.2kw用　フラットモーター付　4段変速 【BDLQ−5Z】	50Hz　①320rpm　②560rpm　③910rpm　④1280rpm 60Hz　①385rpm　②675rpm　③1095rpm　④1540rpm
MSD−405Z	3.7kw用　フラットモーター付　4段変速 【BDLQ−5Z】または【FELQ−5Z ファン付】	上記と同じ

※入力回転数×変速比=出力回転数　※ギヤー比・回転数は変更できます。

●ギヤースライド変速機（標準品の一部）

機　種	仕　様	変速比・回転数
MM−103	0.75kw用　正逆切り替え	①1　②N　③−1
MM−105	3.75kw用　正逆切り替え	上記と同じ
MM−125	15kw〜18kw用　正逆切り替え	上記と同じ
MM−150	37.5kw用　正逆切り替え	上記と同じ
MM−303	0.75kw用　正逆切り替え	②1.261　N:0　①0.677　N:0　B(逆転):−0.808
MS−205	3.7kw用　2段変速	H:1　N:0　L:0.75
MS−205A	3.7kw用　2段変速	H:1　N:0　L:0.5
MST−208GSK	5.5kw用　2段変速	A:1／8　B:1／1
MSN−208−SY	5.5kw用　2段変速	①1.000　②0.200
MS−10−2	10kw用　リミットスイッチ付　2段変速	①1.000　②0.500
MS−220GSA	15kw〜22kw用　2段変速	増速　①1.03　②2.05 減速　①0.97　②0.49
MSN−220GS	15kw〜22kw用　2段変速	増速　①1.000　N:0　②2.022 減速　①1.000　N:0　②0.495
MST−230GS	22kw用　2段変速	①0.1136　②N:0　③0.3393
MST−230GSK	22kw用　2段変速	①0.492　②0.166
MSS−230GS	30kw用　2段変速	①1.000　②0.200
M−250　新型	37kw用　チェンジシャフト両軸　2段変速	①0.500　N:0　②1.000
M−250	37kw用　2段変速	上記と同じ
M−250K	37kw用　強力型　2段変速	①0.333　N:0　②1.000
M−250KR	37kw用　リミットスイッチ付　2段変	L:1／3　N:0　H:1／1.667
M−250KI−K	37kw用　強力型　2段変速	①0.333　②0.666
SKY−2008	55kw用　2段変速	①1.000　②0.200
MS−110−2	110kw用　リミットスイッチ付　2段変速	①1.000　②0.615
MS−355GS	55kw用　3段変速	H:0.450　L:0.673　M:0.977
MS−120−3	90kw用　3段変速	L:0.400　M:0.694　H:1.049
MS−405GS−A	3.75kw用　チェンジレバーが上　4段変速	①1.000　②0.253　③0.385　④0.639
MS−405GS−B	3.75kw用　チェンジレバーが横　4段変速	上記と同じ
MS−405GSC	3.75kw用　クラッチ付　4段変速	上記と同じ
MS−430GSK	22〜30kw用　4段変速	①A　0.251　①B　0.408　②A　0.619　②B　1.000
MS−630GS	22kw〜30k用　6段変速	LF　L:0.1619　M:0.2189　H:0.3423 HF　L:0.4728　M:0.6395　H:1.0000
MS−650GS	37kw用　6段変速	上記と同じ
MS−675GS	37kw〜55kw用　6段変速	L　①0.162　②0.245　③0.362 H　①0.448　②0.679　③1.000
MSM−6110GS	110kw用　6段変速	上記と同じ
MS−915GS	11kw用　9段変速	①0.15　②0.18　③0.25　④0.32　⑤0.40 ⑥0.54　⑦0.64　⑧0.80　⑨1.08
MS−915GSC	11kw用　クラッチ付　9段変速	上記と同じ

※入力回転数×変速比=出力回転数　※ギヤー比・回転数は変更できます。

製品の特長
- ●スライドキー方式(一部)ですので、回転中・停止中いずれでも的確な変速操作が可能です。
- ●歯車、軸はクロームポリブデン鋼を使用し、浸炭焼入れを施し、強度には十分余裕を持たせてあります。
- ●静粛は運転・小型・軽量・安価
- ●取付は、水平・横・縦と自由な角度が可能です。

納　期
- ●常時適切な部品在庫を持って、即納体制を整えています。

図面送付
- ●寸法図面・回転数・ギヤ比などの詳細図はメール、FAXまたは郵送致します。

用　途
- ●工作機械、運搬機械、土木建設機械、食品機械、木工機械、農業機械、船舶機械、林業機械、石材機械、電線撚り機械、ボーリング機械、昇降機、送り装置、その他各種産業機械に幅広く利用されています。

新規設計製造
- ●歯車はモジュール0.5〜22まで製造できますので、歯車製品全般小さいものから、大きなものまで1台より短納期・低価格で設計製造いたします。

分解構造および部品名称図（MS−402/405）

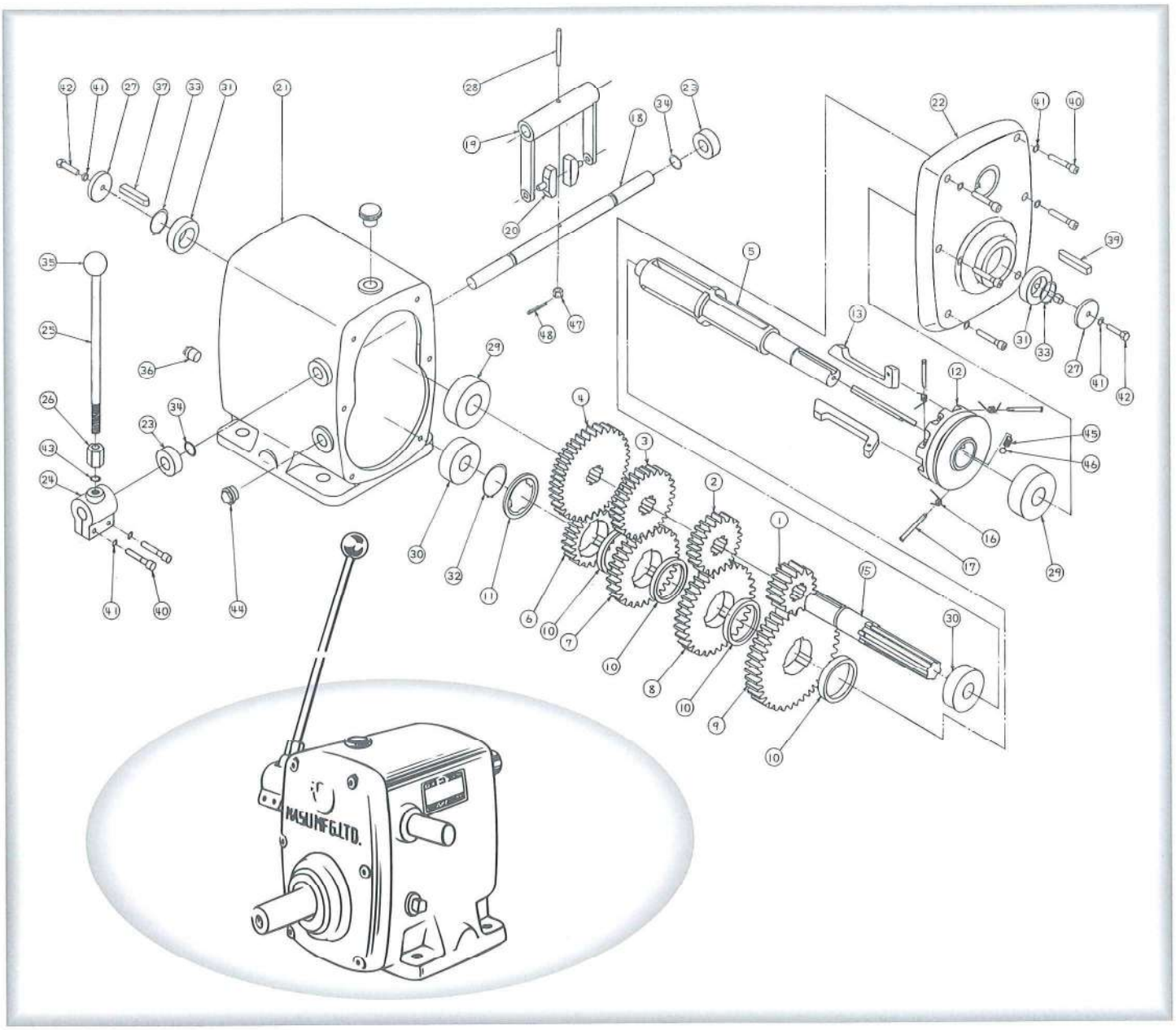

（　　）内の数字はMS−405その他名称共通

番号	名　称	番号	名　称	番号	名称	番号	名　称
1	17T（15T）駆動軸ギャー	13	スライドキー	25	チェンジレバー	37	片丸キー
2	24T（22T）駆動軸ギャー	14	――――	26	チェンジレバー化粧ナット	38	――――
3	31T（29T　〃	15	駆動軸	27	プーリー締付座金	39	片丸キー
4	39T（34T）　〃	16	スライドキースプリング	28	チェンジフォークピン	40	キャップスクリューボルト
5	変速軸	17	スライドキー軸	29	ボールベアリング	41	スプリングワッシャ
6	29T（25T）メタルギャー	18	チェンジシャフト	30	ボールベアリング	42	六角ボルト
7	37T（30T）　〃	19	チェンジフォーク	31	オイルシール	43	スプリングワッシャ
8	44T（37T）　〃	20	チェンジアームコマ	32	軸用スナップリング	44	オイルレベルゲージ
9	51T（44T）　〃	21	ミッションケース	33	軸用スナップリング	45	セットボールスプリング
10	メタルギャカラー	22	ミッションケースカバー	34	Oーリング#13	46	スチールボール
11	メタルギャ回止カラー	23	チェンジシャフトカラー	35	チェンジノブ	47	ミゾ付六角ナット
12	シフター	24	チェンジレバーボス	36	プラグ	48	割ピン

分解構造および部品名称図(MSD−403/405/408)

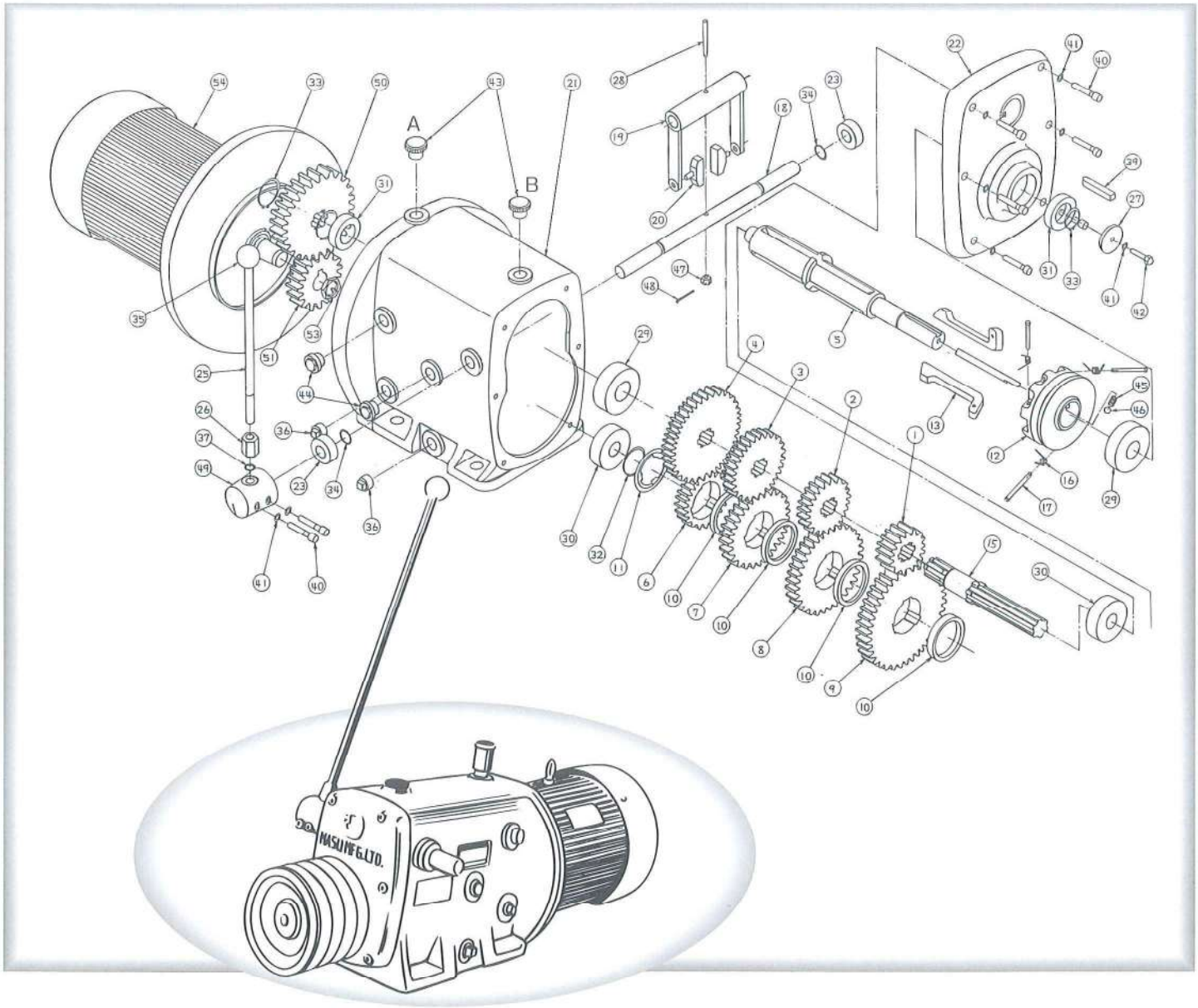

番号	名　称	番号	名　称	番号	名称	番号	名　称
1	15T駆動軸ギャー	15	駆動軸	29	ボールベアリング	43	エアー抜栓(A・B)
2	22T駆動軸ギャー	16	スライドキースプリング	30	ボールベアリング	44	オイルレベルゲージ
3	29T　〃	17	スライドキー軸	31	オイルシール	45	セットボールスプリング
4	34T　〃	18	チェンジシャフト	32	軸用スナップリング	46	スチールボール
5	変速軸	19	チェンジフォーク	33	軸用スナップリング	47	ミゾ付六角ナット
6	25Tメタルギャー	20	チェンジアームコマ	34	Oーリング#13	48	割ピン
7	30T　〃	21	ミッションケース	35	チェンジノブ	49	チェンジレバーボス
8	37T　〃	22	ミッションケースカバー	36	プラグ	50	駆動ギャー
9	44T　〃	23	チェンジシャフトカラー	37	スプリングワッシャ	51	ピニオンギャー
10	メタルギャカラー	24	――	38	――	52	――
11	メタルギャ回止カラー	25	チェンジレバー	39	片丸キー	53	ピニオンギャー締付ナット
12	シフター	26	チェンジレバー化粧ナット	40	キャップスクリューボルト	54	モーター
13	スライドキー	27	プーリー締付座金	41	スプリングワッシャ		
14	――	28	チェンジフォークピン	42	六角ボルト		

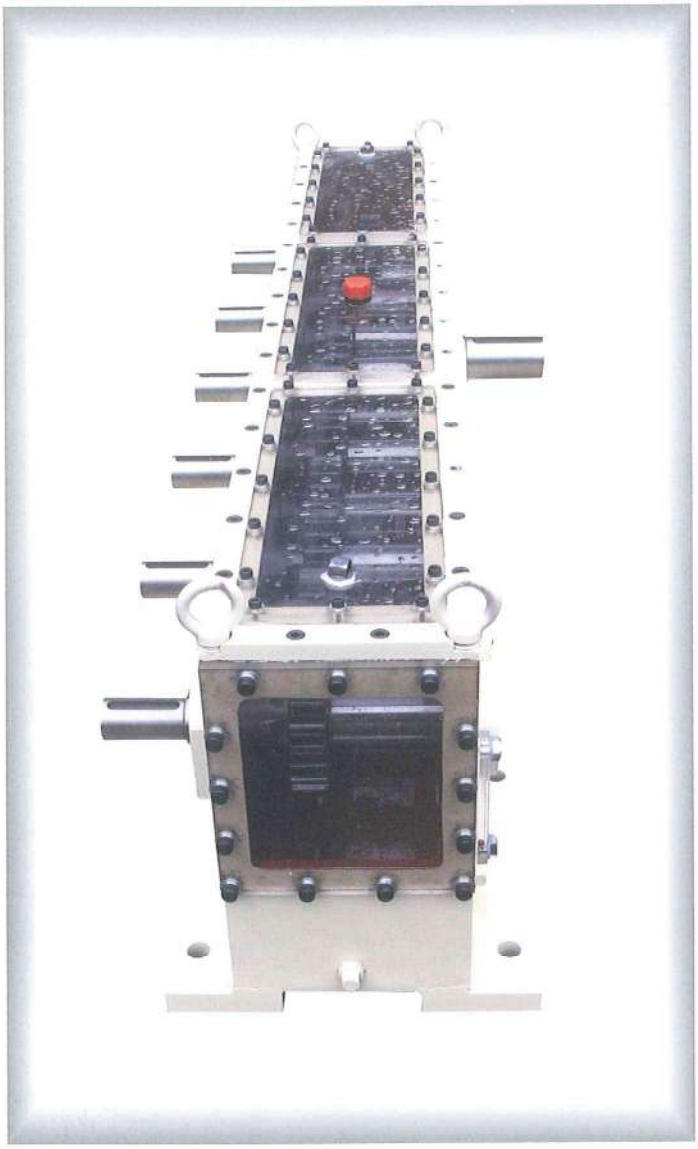

主な取引先

- (株)ジーネット
- 新日鐵住金(株)【日鐵住金ハード(株)】
- 椿本興業(株)
- (株)日伝
- (株)ナカテツ
- (株)ツガミ
- (株)ミツトヨ
- (株)ニッセー
- モリマシナリー(株)
- エイチアールディー(株)
- 住友重機械工業(株)
- 住友精密工業(株)
- 梶原工業(株)
- 葵精機(株)
- 高津伝動精機(株)

その他

輸出先

●韓国(Korea) ●インドネシア(Indonesia) ●オマーン(Oman) ●サウジアラビア(Saudi Arabia) ●アフリカ(Africa)
●アメリカ(America) ●中国(China)

株式会社 益 製作所

〒783-0064
高知県南国市宍崎308番地
TEL(088)862-2220 FAX(088)862-2832
E-mail info@masuseisakusyo.com
URL http://masuseisakusyo.com/

減速機 増速機 変速機　一覧表

※型式をクリックして外形図（ＰＤＦ）をご覧頂けます。

2019年11月1日より全製品プーリーなしとなります。プーリーは有償にて賜ります。

下記製品の同等品も御座います

山合製作所ＬＰ－Ｂ、
山合製作所ＬＪ－Ｄ、山合製作所ＲＪ－Ｄ、
山合製作所ＬＡ４－Ｄ
山合製作所ＬＡ５－Ｄ
山合製作所ＬＡ１０－Ｄ、
山合製作所ＬＡ１５－Ｄ、山合製作所ＲＡ１５－Ｄ、
山合製作所ＲＡ－２５
山合製作所ＯＭ－１０、山合製作所ＯＭ－１５
山合製作所ＤＫ－１５Ｌ、山合製作所ＬＡ５－ＢＤ
山合製作所ＬＡ－５０Ⅰ・Ⅱ
イズミ技研ＲＡ－２５
イズミ技研ＳＫ－７５　他

大矢製作所ＳＭ－３、ＳＭ－５、ＳＭＰ－６　他

大都精機ＨＬ－９　他

谷口減速機ＴＨ１０－４－Ｌ、
谷口減速機１０ＫＨ型１／５、谷口減速機１０ＫＨ型１／２０
谷口減速機２０ＫＨ型１／５、谷口減速機２０ＫＨ型１／１０
谷口減速機２０ＫＨ型１／２０、
谷口減速機３０ＫＨ１／５、谷口減速機３０ＫＨ１／１０、
谷口減速機５０ＫＨ型１／５、谷口減速機５０ＫＨ型１／１０、
谷口減速機５０ＫＨ型１／２０
谷口減速機７０ＫＨ型１／３０
谷口減速機７５ＫＨ型１／３０、
谷口減速機１１０ＫＨ型１／５、
谷口減速機１４５ＫＨ型１／３、谷口減速機１４５ＫＨ型１／５
谷口減速機１４５ＫＨ型１／１０、
谷口減速機３００ＣＨ型１／１０、谷口減速機３００ＣＨ型１／３０
谷口減速機３５０ＣＨ型１／１０
谷口減速機５００ＣＨ型１／５　他

サン精機ＳＨＭ－０２－４
サン精機ＳＨＭ－０５－４
サン精機ＳＨＭ－１５－４
サン精機ＳＨＭ－０５－８

サン精機ＳＨＭ－０２－４Ｍ
サン精機ＳＨＭ－０３－４Ｍ
サン精機ＳＨＭ－０５－４Ｍ
サン精機ＳＨＭ－０８－４Ｍ
サン精機ＳＨＭ－１０－４Ｍ
サン精機ＳＨＭ－１５－４Ｍ
~~サン精機ＳＨＭ－０３－８Ｍ~~
~~サン精機ＳＨＭ－０５－８Ｍ~~
~~サン精機ＳＨＭ－０８－８Ｍ~~

潤滑油冷却装置（ダイキン）20241111　／　カタログ オイルコンAKZ149-T

●動　力　～１．５ｋｗ以下用（モーターなし）

型　式	動　力	仕　　様
ＭＳ－０．０５－３．７１ＳＬ	約３９ｗ	約１０．０３倍増速機 入力回転約0.37rpm→出力回転約3.711rpm 入力トルク約1000N・m　出力トルク100.364N・m
ＭＳ－０．０５－６．５２ＳＬ	約４０ｗ	約１０．０３倍増速機 入力回転約0.65rpm→出力回転約6.517rpm 入力トルク約588N・m　出力トルク58.616N・m
ＭＳ－０．０５－８．９２ＳＬ	約１８ｗ	約１０．３１倍増速機 入力回転約0.88rpm→出力回転約8.922rpm 入力トルク約196N・m　出力トルク19.267N・m
ＭＳ－０．０５－１２．９ＳＬ	約６．４ｗ	約１０．３８倍増速機 入力回転約1.25rpm→出力回転約12.979rpm 入力トルク約49N・m　出力トルク4.709N・m
ＭＳ－０．０５－１８．３ＳＬ	約１．９ｗ	約１０．３１倍増速機 入力回転約1.88rpm→出力回転約18.359rpm 入力トルク約9.8N・m　出力トルク0.988N・m
ＭＳ－０．２－１／５	２００ｗ	１／５減速機 例）　入力回転約1500rpm→出力回転約300rpm

		入力トルク約1.27N・m→出力トルク約6.3N・m
ＭＳ－２００－３．３	２００ｗ用	
ＭＳ－２００－３．３	２００ｗ用	３．３倍増速機 例）２００ｗサーボモータ 入力回転3000rpm→出力回転9900rpm 定格トルク0.6N・m
ＭＳ－０．２－４ＴＥＣ	２００ｗ用	動力２００ｗ　ＡＣサーボモーター 第一出力軸１／４減速、第二出力軸４倍増速 例）入力回転500rpm→出力回転1250rpm 第一出力軸125～1250rpm 第二出力軸2000～20000rpm
ＭＳ－３００－８	３００ｗ～ ５００ｗ用	８倍増速機 例）入力回転18.75rpm→出力回転150rpm 入力トルク14.4kgf・m　出力トルク1.8kgf・m
ＭＳ－３００－１０	３００ｗ～ ５００ｗ用	１０倍増速機(１０．１３９２倍) 許容入力回転1000rpm、許容入力トルク14.0N・m
ＭＳ－３００－３０	３００ｗ～ ５００ｗ用	３０倍増速機（２９．９２７３倍）
ＭＳ－３００－４０	３００ｗ～ ５００ｗ用	４０倍増速機（４０．１１１倍）
ＭＳＴ－４	３００ｗ用	４倍増速機　入出力軸同方向 例）入力軸回転10rpm
ＭＳ－０．５－１．９６３ＭＤ	５１３ｗ用	１．９６３倍増速機 入力回転519rpm→出力回転約1019rpm 入力トルク約9.2N・m　出力トルク約4.9N・m
ＭＳ－５００	５００ｗ用	５．３５倍増速機
ＭＳ－５００－２．０	５００ｗ用	２．０２倍増速機 例）入力回転1000rpm　入力トルク2～2.5N・m
ＭＳ－５００－２．８	５００ｗ用	２．８倍増速機
ＭＳ－５００－３．０標準	５００ｗ用	３倍増速機
ＭＳ－５００－３．４３	３００～ ５００ｗ用	３．４３倍増速機 ０．５ｋｗ用：入力回転８００～１０００ｒｐｍ ０．３ｋｗ用：入力回転６００～８００ｒｐｍ
ＭＳ－５００－４．０標準	５００ｗ用	４倍増速機
ＭＳ－４００－１０	４００ｗ～ ５００ｗ用	１０倍増速機 ※２倍～１０倍の範囲で設定可能　例）９．１５倍 ※歯車交換により２倍～３倍の増速機に出来ます
ＭＳ－０．７－５ＨＳ	７００ｗ	５倍増速機 最大入力回転約300rpm→最大出力回転約1500rpm 入力トルク約22.3N・m　出力トルク約4.46N・m
ＭＳ－７５０－１０Ｇ	０．７５ｋｗ用	１／１０．１４減速機
ＭＳ－０７５－１／１０	０．７５ｋｗ用	①１．０　②０．１
ＭＳ－０．５－１０．９ＨＪ	０．７５ｋｗ用	１０．９１９倍増速機 例）入力回転2rpm→出力回転22rpm 入力トルク約4N・m
ＭＳ－０．７５－１１ＨＪ	０．７５ｋｗ用	１１倍増速機 例）入力回転2rpm→出力回転22rpm 入力トルク約4N・m　※遊星歯車
ＭＳ－１－３	１ｋｗ用	３倍増速機
ＭＳ－４Ｂ	１ｋｗ用	４倍増速機 ※テスト用　トルクが殆どかからない状態で使用
ＭＳ－４	１ｋＷ用	１／４減速機（１／３．９６８） ※テスト用　トルクが殆どかからない状態で使用
ＭＳ－１０ＫＨ－１／２０	０．７５ｋｗ用	１／１９．９６減速機　※キー新ＪＩＳ規格 例）許容入力回転1800～1000rpm

		許容入力トルク約7.2N・m 谷口減速機１０KH型１／２０相当品
ＭＴＳ－４	＊	４倍増速機
ＭＳ－１．５－１／４５	５００ｗ～ １．５ｋｗ用	１／４５．４５４５減速機　歯研
ＭＳ－３０２	０．７ｋｗ～ １．５ｋｗ用	①０．３３３　②０．７００　③１．０６１ 変速比は０．３３３～１．０６１内の範囲で変更可能 許容入力トルク約15N・m
ＭＳ－３０２ Ｖプーリー付	橋本鉄工 ０．７ｋｗ～ １．５ｋｗ用	①０．３３３　②０．７００　③１．０６１ Ｖプーリー付Φ１７７．８×Ａ×２
ＭＳＴ－３０２	宝機械工業 ０．７ｋｗ～ １．５ｋｗ用	~~①０．５８１　②０．７４４　③１．０６１~~ ~~①０．３３３　②０．７００　③１．０６１~~ ①０．５１１　②０．６１９　③０．７８９
ＭＳＴ－３０２	スカイ電子 ０．７ｋｗ～ １．５ｋｗ用	３段変速機 ０．３３３　Ｎ　１．０６１
ＭＴＳ－３０２Ｔ	１．５ｋｗ用	３段変速機 ①０．３３３　②１．０００　③０．３３３
ＭＳ－４０２ Ｖプーリーなし ~~入力側Φ１７８×Ａ×３~~ ~~出力側Φ１２７×Ａ×４~~	０．７５ｋｗ～ １．５ｋｗ用	スライドキー方式 Ｎ：０　①０．３３　②０．５５　③０．８４　④１．３４ サン精機ＳＨＭ－０２－４型相当品
ＭＳ－４０２－Ａ	ニッセー ０．７５ｋｗ～ １．５ｋｗ用	スライドキー方式 Ｎ：０　①０．３３３　②０．５４５　③０．８３８　④１．３４５ 許容入力トルク約15N・m ※チェンジレバー部分　特殊
ＭＳＴ－４０２	葵精機 ０．７５ｋｗ～ １．５ｋｗ用	３段変速機　プーリーなし ①１．００　②０．７５　③０．５０
ＭＳＴ－４０２	安田機械 製作所 ０．７５ｋｗ～ １．５ｋｗ用	４段変速機　プーリーなし ①０．３３３　②０．５４５　③０．８３８　④１．０６１
ＭＳＴ－４０２ 【ＬＰ－Ｄ】	０．７５ｋｗ～ １．５ｋｗ用	４段変速機　プーリーなし Ｎ　①０．３３３　②０．５１１　③０．６５９　④１．０００ 山合製作所ＬＰ－Ｂ型相当品 山合製作所ＬＰ－Ｄ型相当品
ＭＳＴ－４０２	東京高橋 ０．７５ｋｗ～ １．５ｋｗ用	４段変速機 ①０．５４６　②０．７００　③０．８３８　④１．０６０ Ｖプーリー付 入力側Φ１２７×Ａ×３ 出力側Φ１４０×Ｂ×３
ＭＳ－４０２－Ａ	幸機 ０．７５ｋｗ～ １．５ｋｗ用	４段変速機　プーリーなし Ｎ①０．４７１　②０．６１９　③０．６２９　④０．６２９
ＭＳ－４０２ オービットモーター・ フランジ取付用	０．７５ｋｗ～ １．５ｋｗ用	出力側：プーリーなし
ＭＳ－２－１／２ＮＳ	＊＊	１／２減速機　出力軸２本　キー旧ＪＩＳ 最大入力トルク550N・m 最大入力回転数36.94rpm Ｂ軸回転数18.47rpm　１．５ｋｗ Ｃ軸回転数36.94rpm　０．５ｋｗ
ＭＳ－１．５－１／１ＮＤ	１．５ｋｗ用	１／１分配器

ＭＫＨ－１．５－１／２０	１．５ｋｗ用	１／２０減速機 谷口減速機２０ＫＨ型１／２０相当品
ＭＳＮ－１．５－３／１	１．５ｋｗ用	３倍増速機 例）動力１．５ｋｗサーボモータ 入力回転3000rpm　定格トルク4.8N・m
ＭＳ－１．５－３Ａ	１．５ｋｗ用	３倍増速機　入出力軸水平構造
ＭＳ－１．５－３Ｂ	１．５ｋｗ用	３倍増速機　入出力軸一直線構造
ＭＳ－４－１．５	１．５ｋｗ用	４倍増速機 例）動力１．５ｋｗインバーターモーター 入力回転Max1500rpm
ＭＳ－１．５－４ＮＲ	１．５ｋｗ用	４．１７６倍増速機 例）動力１．５ｋｗ（出力側０．７５ｋｗ相当） 入力回転3000rpm→出力回転約12527rpm 入力トルク約2.4N・m（0.75kw計算値） 出力トルク約0.6N・m
ＭＳ－９Ｔ	１．５ｋｗ用	１０倍増速機 ※８倍、６倍、４倍の増速機にも出来ます

●動　力　～２．２ｋｗ以下用（モーターなし）

型　式	動　力	仕　　様
ＭＳ－２－２ＴＳ	２ｋｗ用	２段変速機　①１．００００　②０．１９９１ 例）入力回転Max134rpm　入力トルクMax14.2kgf・m
ＭＳ－２．２－２．５／１ＩＳ	２．２ｋｗ用	２．５倍増速機 入力回転約1800rpm→出力回転約4500rpm 入力トルク約11.67N・m　出力トルク約4.67N・m
ＭＳ－２．２－５ＴＫＴ	２．２ｋｗ用	５倍増速機 例）入力回転465rpm(50Hz)→出力回転7325rpm 入力トルク約14.33N・m　出力トルク約2.87N・m
ＭＫＨ－２．２－１／５	２．２ｋｗ用	１／５．０１７減速機 谷口減速機１０ＫＨ型１／５相当品
ＭＫＨ－２．２－１／５Ｔ	２．２ｋｗ用	減速機　減速比選択　１／５．０１７ or １／４．７３８ or １／４．４７５ 谷口減速機１０ＫＨ型１／５相当品（特殊ギヤ比）
ＭＳ－１０ＫＨ－１／５	２．２ｋｗ用	１／５．０１８減速機 谷口減速機１０ＫＨ型１／５相当品
ＭＳ－１０ＫＨ－１／１０	２．２ｋｗ用	１／９．９２３減速機 谷口減速機１０ＫＨ型１／１０相当品
ＭＳ－２．２－３０Ｇ	２．２ｋｗ用	１／３０減速機 例）入力回転1500rpm／1800rpm
ＭＳＳ－３．７－２．３６／１	３．７ｋｗ 2P用	２．３６倍増速機 例）動力３．７ｋｗ２Ｐ モーター　定格トルク10N・m 入力回転3600rpm→8496rpm
ＭＳ－２．２－２．５／１ＩＳ	２．２ｋｗ用	２．５倍増速機 例）入力回転1800rpm→出力回転4500rpm 入力トルク約111.67N・m　出力トルク約4.67N・m
ＭＳ－２．２－２	２．２ｋｗ　２Ｐ用	２倍増速機
ＭＳ－３．７－２	３．７ｋｗ　２Ｐ用	２倍増速機

●動　力　～３．７ｋｗ以下用（モーターなし）

ＭＳ－９	２．２ｋｗ～ ３．７ｋｗ用	９倍or１０倍（10.0278）増速機または１／９or１／１０減速機 ※２倍～１０倍の範囲で設定可能 例）最大入力トルク260N・m 入力回転1000rpmの場合、９ｋｗ用として使用可能
ＭＳ－９	２．２ｋｗ～ ３．７ｋｗ用	８．１倍増速機

ＭＳ－９　（１／５減速機）	２．２ｋｗ～ ３．７ｋｗ用	１／５減速機
ＭＳＴ－９	３．７ｋｗ用	１／４．７３減速機
ＭＳ－９－Ａ	３．７ｋｗ用	９倍増速機　※潤滑ポンプ付
ＭＳ－５－ＬＪ	２．２ｋｗ～ ３．７ｋｗ用	４段変速機 ①０．３１９②０．４５５③０．６８０④０．９５２ 山合製作所Ｌ（Ｒ）Ｊ－Ｄ型相当品
ＭＳ－ＬＪ－Ｄ	２．２ｋｗ用	４段変速機 1/1.00　1/1.27　1/1.48　/1/1.88 入力回転1000rpm　許容トルク21N・m 山合製作所L(R)J-D【特殊ギヤ比】相当品
ＭＳ－１０８－２ＴＯ	３．７ｋｗ用	２段変速機 ①１／１６．３９　Ｎ　②１／３３．３３ 動力３．７ｋｗ 例）入力回転60rpm 出力回転①3.66rpm　出力回転②1.80rpm
ＭＳ－３００ＣＨ－１／３０	３．７ｋｗ～ ５．５ｋｗ用	１／３０．１２減速機 動力３．７ｋｗ（入力回転1200～1000rpm時） 動力５．５ｋｗ（入力回転1800～1500rpm時） 谷口減速機３００ＣＨ型１／３０相当品
~~ＭＳ　３．７　１／３０ＣＨ~~	３．７ｋｗ用	１／３０．１２減速機
ＭＳ－３－ＭＡ ※潤滑油冷却装置	３ｋｗ用	３倍増速機 例）動力３ｋｗサーボモータ 例）入力回転10000rpm→出力回転約30000rpm 入力トルク約3N・m　出力トルク約1N・m
ＭＳ－３．７－１．５Ｊ	３．７ｋｗ用	１．５倍増速機 例）動力３．７ｋｗギヤードモーター 入力回転50rpm　出力回転75rpm
ＭＳ－３．７－２Ｔ	３．７ｋｗ	２段変速機　①０．０２０８３　Ｎ　③０．０８３３３
ＭＳ－５－ＬＡ	３．７ｋｗ用	４段変速機 ①０．２５７　②０．４０９　③０．６２９　④１．０００ 山合製作所ＬＡ（Ｒ）５－Ｄ型相当品
ＭＳＴ－５－ＬＡ	３．７ｋｗ	４段変速機 ①０．２５７　②０．５８８　③０．４３６　④１．０００
ＭＫＨ－３．７－１／５	３．７ｋｗ用	１／５減速機 谷口減速機２０ＫＨ型１／５相当品
ＭＳ－２０ＫＨ－１／１０	３．７ｋｗ用	１／１０減速機 谷口減速機２０ＫＨ型１／１０相当品
ＭＫＨ－３．７－１／２０	３．７ｋｗ用	１／２０減速機 谷口減速機５０ＫＨ型１／２０相当品
ＭＳ－３０Ｇ	３．７ｋｗ用	１／３０減速機
ＭＫＨ－７５－１／３０	３．７ｋｗ用	１／３０減速機 例）入力回転1000～1800rpm 谷口減速機７０ＫＨ型１／３０相当品
ＭＳ－３．７－４．７２ＥＰＩ	３．７ｋｗ用	増速比４．７２６倍 例）入力回転3600rpm→出力回転約17013rpm 入力トルク約10N・m　出力トルク約2N・m
ＭＳＴ－４．５	３．７ｋｗ用	約４．５倍増速機 例）動力３．７ｋｗインバーターモーター 入力回転300～3400→出力回転15000rpm
ＭＳ－４．５－４．５Ｔ	４．５ｋｗ	４．５７倍増速機 例）入力最大回転約300rpm　出力最大トルク約220N・m 出力４．５ｋｗ
~~ＭＳＭ　１０　２０~~	３．７ｋｗ用	３．７ｋｗ用　１０～２０倍増速機　または ２．２ｋｗ用　１／１０～１／２０減速機
ＭＳ－４０５	３．７ｋｗ用	スライドキー方式

Ｖプーリーなし ~~入力側Φ１７８×Ｂ×３~~ ~~出力側Φ１４０×Ｂ×４~~		①０．３４０９　②０．５９４６　③０．９６６７　④１．３６０ サン精機ＳＨＭ－０５－４型相当品
ＭＳ－４０５　改作	３．７ｋｗ用	３．７ｋｗ用　２段変速機　①１．０　②０．５
ＭＳ－４０５ オービットモーター・ フランジ取付	マリンメカ ３．７ｋｗ用	４段変速機　出力側：プーリーなし ①Ｎ　②０．３４０９　③０．５９４６　④０．９６６７
ＭＳ－４０５ オービットモーター・ フランジ取付	おざきマリン ３．７ｋｗ用	４段変速機　出力側：プーリーなし ①Ｎ　②０．５９４６　③０．９６６７　④１．３６００
ＭＳ－４０５－Ａ	玉木鐵工所 ３．７５ｋｗ用	４段変速機 ①０．３７２　②０．５５３　③０．７３５　④０．９６７ プーリーなし、補助軸（160）付 チェンジレバー（420） レベルゲージ出力側から見て左側
ＭＳＵ－４０５	３．７５ｋｗ用	上記と同じ モーター上乗せ可
~~ＭＳＴ　４０５ＧＨ~~	３．７ｋｗ用	４段変速機【低速：特殊品】 ①０．０８３　②０．１３４　③０．２３５　④０．３３１
ＭＳＵＴ－４０５改作	３．７５ｋｗ用	４段変速機 ①０．３４１　②０．４７５　③０．６８６　④０．９６７ 入力軸・出力軸（軸端Φ２３ストレート） 山合製作所Ｌ（Ｒ）Ｊ－Ｄ型相当品
ＭＳ－５０５ Ｖプーリーなし ~~入力側Φ１７８×Ｂ×３~~ ~~出力側Φ１４０×Ｂ×４~~	３．７５ｋｗ用	５段変速機　スライドキー方式 ①０．２８３　②０．４３９　③０．５９５　④０．８４４　⑤１．３６０
ＭＳＴ－５０５ Ｖプーリーなし	伸和商事① ３．７５ｋｗ用	５段変速機　スライドキー方式 ①０．５３８　②０．８４４　③１．１８５　④１．３６　⑤Ｎ
ＭＳＴ－５０５ Ｖプーリーなし	伸和商事② ３．７５ｋｗ用	５段変速機　スライドキー方式 ①０．２８３　②０．４３９　③０．５９５　④０．８４４　⑤Ｎ ※変速比①～④標準、⑤Ｎ
ＭＳ－８０５ Ｖプーリーなし	３．７５ｋｗ用	８段変速機 Ｈ：　①０．３４０９　②０．５９４５　③０．９６６６　④１．３６００ Ｌ：　①０．０５４４　②０．０９４８　③０．１５４２　④０．２１７０ サン精機ＳＨＭ－０５－８型相当品
ＭＳ－８０５Ｖ　タテ型 Ｖプーリーなし	３．７５ｋｗ用	上記と同じ
ＭＳＵ－８０３	２．２ｋｗ～ ３．７５ｋｗ用	Ａ：　①０．０５４　②０．０８８　③０．１３５　③０．２１６ Ｂ：　①０．３３３　②０．５４５　③０．８３８　④１．３４５
ＭＳＵ－８０３－Ａ 出力側から見て右側に入力軸	２．２ｋｗ～ ３．７５ｋｗ用	Ｈ：　①０．３３３　②０．５４５　③０．８３８　③１．３４５ Ｌ：　①０．０５３　②０．０８６　③０．１３２　④０．２１３
~~ＭＳＵ　８０３　Ｂ~~ 出力側から見て左側に入力軸	２．２ｋｗ～ ３．７５ｋｗ用	上記と同じ
~~ＭＳＵ　８０３Ｂ　ブレ　キ付~~ Ｖプーリー付 入力側Φ１４０×Ｂ×３ 出力側Φ１６５×Ｂ×３	２．２ｋｗ～ ３．７５ｋｗ用	上記と同じ
~~ＭＳ－８０２~~	＊	廃番（修理等の対応不可）
ＭＳ－２０５	３．７ｋｗ用	２段変速機　Ｌ：０．５０　Ｎ：０　Ｈ：１．００
ＭＳ－２０５Ａ	３．７ｋｗ用	２段変速機　Ｈ：１　Ｎ：０　Ｌ：０．５　玉木鐵工
ＭＳ－２０５Ｂ	３．７ｋｗ用	２段変速機　Ｌ：０．５　Ｎ：０　Ｈ：１　佐久間鉄工

ＭＳ－３．７－２Ｔ	３．７ｋｗ用	２段変速機　①０．０２０８３　②０．０８３３３
ＭＳＰ－３－１／７	３ｋｗ用	２段変速機　①１．００００　②０．１４０３
ＭＳＰ－３－１／４	３ｋｗ用	２段変速機　①１．０　②０．２５
ＭＳ－４０５ＧＳ－Ａ チェンジレバーが上 Ｖプーリーなし ~~入力側Φ１８１×B×４~~ ~~出力側Φ１５１×B×５~~	３．７５ｋｗ用	４段変速機 ①１．０００　②０．２５３　③０．３８５　④０．６３９ ※チェンジレバーは、鋳物の関係上、図面通り。 その他の、場所には付ける事が出来ません。
ＭＳ－４０５ＧＳ－Ｂ チェンジレバーが横 Ｖプーリーなし ~~入力側Φ１８１×B×４~~ ~~出力側Φ１５１×B×５~~	３．７５ｋｗ用	上記と同じ ※チェンジレバーは、鋳物の関係上、図面通り。 その他の、場所には付ける事が出来ません。
ＭＳ－４０５ＧＳＣ　クラッチ付 入力側Ｖプーリー付 入力側Φ１６５×B×４ ~~出力側Φ１５１×B×５~~	３．７５ｋｗ用	上記と同じ ※チェンジレバーは、鋳物の関係上、図面通り。 その他の、場所には付ける事が出来ません。
ＭＣ－Ｇ１ 出力軸右側 出力軸左側	３．７５ｋｗ用	３段ウォーム減速機 ①０．０２０４　②０．０４０８　③０．０７７８ 例）漁船用減速機　１トン巻揚用

●動　力　～７．５ｋｗ以下用（モーターなし）

型　式	動　力	仕　　様
ＭＳ－５１０	３．７ｋｗ～ ７．５ｋｗ用	５段変速機 ①０．０６９６②０．１２５５③０．２２６２④０．３３６５⑤０．４６３８
ＭＳ－５－３／１ＳＧ	５ｋｗ用	３倍増速機 例）動力５ｋｗサーボモータ 入力回転3000→出力回転9000rpm 入力トルク約15.9N・m　出力トルク約5.3N・m
ＭＤ－５－３０	５ｋｗ	３０．０９倍増速機 例）入力回転20rpm（トルク2500N・m）→出力回転600rpm
ＭＳ－５．５－２ＭＨＩＹ	５．５ｋｗ用	２倍増速機 例）入力回転約2200rpm→出力回転約4400rpm 入力トルク約23.88N・m　出力トルク約11.94N・m
ＭＳ－５．５－１６／１Ｍ	５．５ｋｗ用	１６倍増速機　※強制潤滑装置付 例）入力回転1500rpm→出力回転2400rpm 入力トルク48N・m　出力トルク1.5N・m
ＭＤＮ－５－３０	５．６６ｋｗ	３０．２倍増速機 例）入力回転Mzx10.18rpm→出力回転約307rpm 入力トルクMax5610N・m　出力トルク176N・m
ＭＳＦ－５．５－４ 20170329	５．５ｋｗ用	４段変速機 １－Ａ　０．２５４５　１－Ｂ　０．１２８５ ２－Ａ　１．００００　２－Ｂ　０．５０４８ 山合製作所ＤＫ－１５Ｌ型相当品
ＭＳＦ－５．５－４－Ａ 古河電工	５．５ｋｗ用	４段変速機　リミットスイッチ付 １－Ａ　０．２５４５　１－Ｂ　０．１２８５ ２－Ａ　１．００００　２－Ｂ　０．５０４ 山合製作所ＤＫ－１５Ｌ型相当品
ＭＳ－５．５－３Ｇ	５．５ｋｗ	３段変速機 ①０．０４８８　②０．０７６２　③０．１０３７ 例）食品用ミキサー　50Hz　入力回転1450rpm
ＭＳＮ－２０８－ＳＹ	５．５ｋｗ～ ７．５ｋｗ用	変速操作電動シリンダー方式　２段変速機 ①１．０　②０．２
ＭＳＴ－２０８－ＳＹ	５．５ｋｗ～ ７．５ｋｗ用	変速操作電動シリンダー方式　２段変速機 ①１．０００　②０．２２９６

ＭＳＴ－２０８－ＳＹ	５．５ｗ～ ７．７ｋｗ用	２段変速機 ①１．０００　②０．２２９６
ＭＳ－１０－２０　改作	７．５ｋｗ～ １１ｋｗ用	９．９６倍増速機 例）153rpm時最大トルク370N・ｍ　６ｋｗ相当 最大入力回転153rpm　最大出力回転1524rpm 潤滑は強制潤滑方式
ＭＳ－１０－２０	７．５ｋｗ～ １１ｋｗ用	１０～２０倍増速機　例）入力回転300～500rpm ３．７～５．５ｋｗ用１／１０～１／２０減速機 ※４倍～２０倍の範囲で設定可能 増速機での入力回転500rpmを超える場合は要相談
ＭＳ－１０－２０ 防水仕様	７．５ｋｗ～ １１ｋｗ用	上記と同じ ※防水仕様：空気抜栓KL90R、塗装エポテクトタールフリー
ＭＫＨ－５．５－１／５	５．５ｋｗ～ ７．５ｋｗ用	１／５減速機 例）７．５ｋｗ　入力回転1500～1800ｒｐｍ ５．５ｋｗ　入力回転1000～1200ｒｐｍ 谷口減速機３０ＫＨ型１／５相当品
ＭＫＨ－５．５－１／４．７３３	５．５ｋｗ用	１／４．７３３減速機 谷口減速機３０ＫＨ型１／４．７３３相当品
ＭＫＨ－５．５－１／１０	３．７ｋｗ～ ５．５ｋｗ用	１／１０減速機~~（実減速比１／９．７１）~~ 例）３．７ｋｗ　入力回転1000～1200ｒｐｍ ５．５ｋｗ　入力回転1500～1800ｒｐｍ 谷口減速機３０ＫＨ型１／１０相当品
ＭＳ－１０－６　タテ仕様	５．５ｋｗ～ ７．５ｋｗ用	６倍増速機
ＭＹ－５．５－４０	５．５ｋｗ用	２段変速機　①２．０　②０．５ 例）入力回転40rpm　入力トルク134Kg・ｍ
ＭＳ－５－１／４	５ｋｗ用	１／４減速機
３．５３倍増速機	５ｋｗ用	３．５３倍増速機
ＭＳ－１０－２０Ｂ	５．５ｋｗ用	１／４減速機
ＭＳ－１０－２０Ｇ	５．５ｋｗ～ ７．５ｋｗ用	１／２０減速機
ＭＳ－３－５ＨＢ　タテ型 ＭＳ－３－５Ｈ　ヨコ型	５．５ｋｗ用	２．１４倍増速機
ＭＳ－３０－１／３ＫＨ		１／３．０７６減速機 谷口減速機１４５ＫＨ型１／３相当品
ＭＳ－５．５－４ＩＢ	５．５ｋｗ用	４段変速機 ①０．１９６　②０．５６４　③０．３３３　④０．９６１ 入力回転数約1800rpm　最大許容トルク約29N・ｍ
ＭＳ－７－９ＳＬ	７ｋｗ用	３倍増速機 入力回転3000rpm→出力回転27000rpm 入力トルク22.3N・ｍ　出力トルク2.5N・ｍ
ＭＳ－７－８．４	７ｋｗ用	約８．３／１増速機 許容入力回転3000rpm→出力回転25000rpm 許容入力トルク22.3N・ｍ　出力トルク約2N・ｍ
ＭＳ－７．５－１／３．３ＴＭ	７．５ｋｗ用	１／３．３減速機 ※強制潤滑ユニット付 例）最大入力回転15000rpm 最大出力回転4545rpm 最大入力トルク4.78N・ｍ
ＭＳＫ－７．５－１／６ＴＢＫ	７．５ｋｗ	１／６減速機 例）入力回転1755rpm→出力回転280rpm 入力トルク40.8N・ｍ
ＭＳ－３０－１／１０ＫＨ		１／９．８減速機 谷口減速機１４５ＫＨ型１／１０相当品
ＭＳ－７．５－２．２９ＴＳＵ	５．５ｋｗ用	例）動力７．５ｋｗ　２Ｐモーター　約２．２９６倍増速機 定格トルク21N・ｍ 入力回転34000→出力回転約7807rpm

ＭＳ－７．５－５ＴＤ	７．５ｋｗ用	５．０８倍増速機 入力回転1800rpm　入力トルク39.77N・m 出力回転9149rpm　出力トルク7.83N・m
~~ＭＫＨ－７．５－１／１０~~	７．５ｋｗ用	１／１０減速機
ＭＳ－５０ＫＨ－１／１０	７．５ｋｗ用	１／１０減速機 谷口減速機５０ＫＨ型１／１０相当品
ＭＳ－７．５－１／１．７１４	７．５ｋｗ用	７．５ｋｗ ２Ｐ ４４０Ｖ １／１．７１４減速機 例）入力回転3600rpm→出力回転2100rpm
ＭＳＳ－７．５－１／９１．５	７．５ｋｗ用	１／９１．５減速機
ＭＳＨ－７．５－３．１９７	７．５ｋｗ用	３．１９７倍増速機 例）入力回転375rpm→出力回転1198.7rpm 入力トルク214N・m　出力トルク64.9N・m
ＭＳ－７．５－９．２－１ＤＫ２	７．５ｋｗ用	９．２倍増速機
ＭＳ－７．５－１１．５６	７．５ｋｗ用	１１．５６倍増速機 例）動力７．５ｋｗ　入力トルク約41N・m 入力回転1750rpm→出力回転20230rpm
ＭＳＨ－７．５－１３．４	７．５ｋｗ用	１３．４倍増速機 例）入力回転87rpm→出力回転1170rpm
ＭＳＨ－７．５－１６．３２	７．５ｋｗ用	１６．３２倍増速機 例）入力回転73rpm→出力回転1191rpm
ＭＳＨ－７．５－２３．４－２	７．５ｋｗ用	２３．４倍増速機 例）水車：発電機７．５ｋｗ　入力最大トルク2246N・m
ＭＳＨ－７．５－２３．４	７．５ｋｗ用	２３．４倍増速機 例）動力：水車　発電機7.5kw 入力最大トルク2246N・m
ＭＳ－７．５－２Ｍ	７．５ｋｗ用	２段変速機　①０．８３６　②０．４０６ 例）入力回転1500/1800　入力トルク約48N・m
ＭＳ－ＴＨ１０－４	７．５ｋｗ用	４段変速機 １．０　Ｎ　０．２５ ０．６７　Ｎ　０．４ 谷口減速機ＴＨ１０－４－Ｌ型相当品 山合製作所ＬＡ５－ＢＤ型相当品
ＭＳ－１０－ＯＭ	５．５ｋｗ～ ７．５ｋｗ用	４段変速機 ①０．２４５　②０．４０１　③０．６１２　④１．０００ 山合製作所ＯＭ－１０型相当品
ＭＳ－１０－ＯＭ－ＴＢＫ	日立造船 ５．５ｋｗ～ ７．５ｋｗ用	４段変速機 ①０．２４５　②０．４０１　③０．６１２　④１．０００ ※寸法変更等アリ
ＭＳ－１０－４	７．５ｋｗ～ １１ｋｗ用	４段変速機 ①１．０　②０．６２５　③０．４　④０．２５ 山合製作所ＯＭ－１０型相当品 山合製作所ＬＡ１５Ｄ型・ＬＡ１０－Ｄ型相当品

●動　力　～１１ｋｗ用以下（モーターなし）

型　式	動　力	仕　　様
ＭＳ－３０	３．７ｋｗ～ １１ｋｗ用	３０倍増速機
ＭＳＰ－３－１／４	７．５ｋｗ～ １１ｋｗ用	２段変速機 ①１．０００　②０．２４８
ＭＳ－９．５－２ＹＡ ※潤滑油冷却装置	９．５ｋｗ用	２段変速機 ①約10/1　②約5.03/1 許容入力回転1000rpm　許容入力トルク900N・m 出力回転3000rpm　出力トルク約100N・m ※潤滑油冷却装置

ＭＳ－３００ＣＨ－１／１０	９．７ｋｗ～ １１ｋｗ用	１／９．７５減速機 動力９．７ｋｗ（入力回転1200～1000時） 動力１１ｋｗ（入力回転1800～1500時） 谷口減速機３００ＣＨ型１／１０相当品
ＭＳ－９．８－３３／１Ｄ	９．８ｋｗ用	試供体油圧モーター　３３．４倍増速機 例）入力回転10rpm→出力回転約334rpm 入力トルク9331N・m　出力トルク約280.1N・m
ＭＳ－９．８－３２／１Ｄ	９．８ｋｗ用	試供体油圧モーター用　３１．８倍増速機 例）入力回転10rpm→出力回転約318rpm 入力トルク9331N・m　出力トルク約294.2N・m
ＭＭＳ－１０－５／１	７．５ｋｗ～	例）動力：水車　発電機１０ｋｗ用 ５．１倍増速機 入力回転250rpm→出力回転1276rpm 入力トルク約382N・m　出力トルク約74.8N・m
ＭＳ－１０－２　　リミットスイッチ付 入出力同回転方向	１０ｋｗ用	①１．０００　Ｎ　②０．５００
ＭＳ－１０－３／１ＢＳ	１０ｋｗ用	３倍増速機 入力回転2200rpm　出力回転約6600rpm 入力トルク約45N・m　出力トルク約15N・m
ＭＳ－５０ＫＨ－１／５	１１ｋｗ用	１／５減速機 谷口減速機５０ＫＨ型１／５相当品
ＭＳ－１１－３／１Ｒ	１１ｋｗ用	３倍増速機 例）入力最高回転7000rpm　入力トルク約15N・m
ＭＳ－１１－６ＨＭ	１１ｋｗ用	５．９５倍増速機 例）発電機出力11kw　発電機定格回転1150rpm 発電機定格トルク91.3N・m
ＭＳＨ－１１－２４．３　左側 ＭＳＨ－１１－２４．３　右側	１１ｋｗ用	２４．３倍増速機　油面計・廃油口：左or右 例）発電機出力１１ｋｗ 発電機定格回転11150rpm 発電機定格トルク91.3N・m
ＭＳ－１１－２Ｍ	１１ｋｗ用	２段変速機　①０．８３６　②０．４０６ 例）入力回転1500/1800　入力トルク約70N・m
ＭＤ－５－３０	コベルコ科研 １１ｋｗ用	３０．２倍増速機 例）入力回転1750rpm→出力回転52850rpm
ＭＳ－４１５ （入力軸Φ３０・出力軸Φ３５）	１１ｋｗ用	４段変速機 ①０．３４　②０．５３　③０．８３　④１．２７ サン精機ＳＨＭ－１５－４型相当品
ＭＳ－４１５	住友電工 大阪 １１ｋｗ用	２段変速機（改造） ①０．３８８９　②０．９７３７
ＭＳ－４１５	梅原軽金属 工業 １１ｋｗ用	４段変速機 ①０．３４　②０．５３　③０．８３　④１．２７ ※出力軸キー8mm
ＭＳ－４１５	１１ｋｗ用	①０．３４のみ：入出力軸逆使用：２．９５倍
ＭＳ－４１５－Ｂ	１１ｋｗ用	３段変速機　堺精機工業所 ①０．３３３　②０．５００　③１．０００
ＭＳ－４１５－Ｂ	１１ｋｗ用	４段変速機　バルカーメタルテクノロジー ①０．３６４　②０．５６３　③０．７４４　④０．９７４
ＭＳ－４１５改作	５．５ｋｗ～ １１ｋｗ用	１／３減速機（実質１／２．９） 例）垂直取付（入力軸上） 入力回転1150rpm、出力軸トルク137N・m
ＭＳＴ－４１５	知多製鋲 １１ｋｗ用	４段変速機 ①０．５００　②０．７４４　③１．０２７　④１．２７３
~~ＭＳ　４１５ＫＮ~~ ~~強力型（入力軸Φ３５・出力軸Φ４０）~~	１１ｋｗ用	①０．３３９　②０．５３１　③０．８２９　④１．２７３

ＭＳ－４１５Ｋ　標準 強力型（入力軸Φ３５・出力軸Φ４０）	１１ｋｗ用	①０．３３９　②０．５３１　③０．８２９　④１．２７３
ＭＳ－４１５Ｋ－Ｂ 強力型（入力軸Φ３５・出力軸Φ４０）	ツガミ １１ｋｗ用	上記と同じ
ＭＳＴ－４１５	１１ｋｗ用	①Ｎ　②０．５００　③０．９７４　④Ｎ ※Ｎをなくして、②③の２段変速機にすることも可能
ＭＳ－４１５Ｋ－Ａ 強力型（入力軸Φ３５・出力軸Φ４０）	玉木鐵工所 １１ｋｗ用	４段変速機 ①０．３６４　②０．５６３　③０．７４４　④０．９７４
~~ＭＳ－４１５Ｃ　多板クラッチ付~~ 出力側Ｖプーリーなし 入力側Φ２４６×Ｂ×５ ~~出力側Φ１６５．１×Ｃ×５~~	１１ｋｗ用	４段変速機 ※クラッチDS454TL、カップリングUW-6-45
ＭＳ－４１５ＫＣ　多板クラッチ付 入力側Ｖプーリー付 入力側Φ２４６×Ｂ×５ ~~出力側Φ１６５．１×Ｃ×５~~	１１ｋｗ用	４段変速機 ①０．３４　②０．５３　③０．８３　④１．２７ ※クラッチDS454TL、カップリングUW-6-45
ＭＳ－４１５－ＫＣ－Ａ 入力プーリー付 Φ３８１×Ｂ×４	１１ｋｗ用	４段変速機 ①０．３４　②０．５３　③０．８３　④１．２７ ※クラッチDS454TL、カップリングUW-6-45
ＭＳＴＴ－４１５	１２ｋｗ用	１．５倍増速機 縦型（入力下）
ＭＳ－９１５ＧＳ Ｖプーリーなし ~~入力側Φ１８０×B×５~~ ~~出力側Φ１６０×B×６~~	５ｋｗ～ １１ｋｗ用	９段変速機 ①０．１５　②０．１８　③０．２５ ④０．３２　⑤０．４０　⑥０．５４ ⑦０．６４　⑧０．８０　⑨１．０８
ＭＳ－９１５ＧＳＣ　クラッチ付 入力側Ｖプーリー付 入力側Φ２０１×Ｂ×５	１１ｋｗ用	上記と同じ
ＭＳ－９１５ＧＳＣ－Ａ	１１ｋｗ用	上記と同じ
ＭＳ－１５－ＯＭ	１１ｋｗ用	４段変速機 ①０．２４１　②０．４０１　③０．６１２　④１．０００ 山合製作所ＯＭ－１５型相当品
ＭＳ－１５－ＬＡ	１１ｋｗ用	４段変速機 ①０．６２９　②０．２５７　③１．０００　④０．４０９ 山合製作所Ｌ（Ｒ）Ａ１５－Ｄ型相当品
ＭＳ－１５－ＬＡ	タツタ １１ｋｗ用	４段変速機 ①０．６２９　②０．２５７　③１．０００　④０．４０９
ＭＳＩ－１５－ＯＭ	１１ｋｗ用	４段変速機 ①０．２４５　②０．４００　③０．６１１　④１．０００
ＭＳＯ－１５－２／１	１５ｋｗ 2P 用	２倍増速機 例）動力１５ｋｗ２Ｐ モーター 入力最高回転4500rpm 入力トルク約32.4N・m

●動　力　～２０ｋｗ用以下（モーターなし）

ＭＳ－１３－１．７５	１３ｋｗ用	１．７５倍増速機 最大入力回転約8000rpm →最大出力回転約14000rpm 入力トルク約40N・m　出力トルク約23N・m
ＭＳ－１５－２Ｎ	１５ｋｗ用	２倍増速機 例）１５ｋｗサーボモーター 入力回転Max3000rpm　入力トルク約Max286N・m 出力回転約8875rpm 許容ラジアル荷重　1600N以上（出力側）
ＭＳ－１５－２．９６／１Ｔ	１５ｋｗ用	２．９６倍増速機 例）動力１５ｋｗサーボモーター

		入力回転Maz3000rpm　入力トルクMax286N・m 出力回転8875rpm 許容ラジアル荷重　1600N以上（出力側）
ＭＳ－１５－３．６７ＴＯＤ	１５ｋｗ用	例）動力１５ｋｗ用耐圧防爆型モータ ３．６８倍増速機 入力回転3000rpm→出力回転11000rpm 入力トルク約50N・m　出力トルク約15N・m
ＭＳ－４２０	１５ｋｗ用	４段変速機 ①０．３４　②０．５３　③０．８３　④１．２７
ＭＳ－４２０－Ａ	１５ｋｗ用	４段変速機 ①０．３３９　②０．７４４　③０．８７５　④０．９７４
ＭＳ－４２０－Ａ 【ＲＡ－２５仕様】	１５ｋｗ用	３段変速機 ①０．７４４　②０．８７５　③０．９７４ 山合製作所・イズミ技研Ｒ（Ｌ）－２５相当品
ＭＳ－１５－３Ｇ	１５ｋｗ	３段変速機 ①０．０４８８　②０．０７６２　③０．１０３７ 例）食品用ミキサー　50Hz　入力回転1450rpm
ＭＳ－２１５ＧＳ	１５ｋｗ用	２段変速機　①１／３　②１／９
ＭＳＴ－１５－１／２．５	１５ｋｗ用	２段変速機　①１．０００　②０．３９７ 例）15kw 4Pインバーターモーター 入力回転0～200rpm
ＭＳＧ－１５－３	１５ｋｗ用	３段変速機 ①０．２０７　②０．３４５　③０．６９０ 例）食品用ミキサー　５０Ｈｚ
ＭＳ－２０－３０	１１ｋｗ～ ２０ｋｗ用	３０倍増速機
ＭＳＭ－１１－１／６	１１ｋｗ用	１／６減速機
ＭＳ－１０－２０　20161201	１５ｋｗ用	２０倍増速機　2016年12月1日作成図面 例）０．７５ｋｗ１／１０減速機付（回転数90rpm）を1800ｒｐｍにする
ＭＳ－１５－１／1J	１５ｋｗ用	１：１　入出力軸回転方向逆 例）０．７５ｋｗ１／１０減速機付（回転数90rpm）の後に使用
ＭＳ－１５－２ＮＩ	１８ｋｗ用	２．００７倍増速機 例） 最大入力回転15000rpm→最大出力回転30000rpm 最大入力トルク11N・m　最大出力トルク5.5N・m 最大許容入力トルク57N・m（3000rpm時） 最大許容出力トルク38.5N・m（6000rpm時）
ＭＳＳ－１５－２３．４	１５ｋｗ用	２３．３６倍増速機 例）動力：水車　発電機容量15kw 入力回転約50rpm　入力トルク約2864N・m
ＭＳＭ－１５－１／２	１５ｋｗ用	１／２減速機
ＭＳＭ－１５－３．４	１５ｋｗ用	１／３．３５２減速機
ＭＳ－１５－１／４	１５ｋｗ用	例）動力１５ｋｗ　ベクトルＩＮＶモータ　１／４減速機 入力回転1500/2000rpm　入力トルク約100N・m
ＭＳ－３５０ＣＨ－１／１０	１５ｋｗ用	最大動力１５ｋｗ　１／１０．２１減速機 最大入力回転→最大出力回転 最大入力回転→最大出力回転 最大入力トルク約・　最大出力トルク約・ 谷口減速機３５０ＣＨ型１／１０相当品
ＭＳＨ－１５－２．６７８	１５ｋｗ用	２．６７８倍増速機 例）入力回転442rpm→出力回転1183.5rpm 入力トルク363.1N・m　出力トルク131.6N・m
ＭＳＨ－１５－４．０４５	１５ｋｗ用	４．０４５倍増速機
ＭＳＴ－１５－１／５　20160208	英田エンジ １５ｋｗ用	①１．０　②０．１９９（1/5.028）
ＭＳＴ－１５－１／５　20220214	１５ｋｗ用	Ｈ：１．０　Ｌ：０．１９８（1/5.028） 例）入力回転1500rpm（Max1800rpm）

		入力トルク約95.5N・m
ＭＳ－２２０ＧＳＡ	１５ｋｗ～ ２２ｋｗ用	増速　①１．０３　②２．０５ 減速　①０．９７　②０．４９
ＭＳＮ－２２０ＧＳ	１５ｋｗ～ ２２ｋｗ用	増速　①１．０００　Ｎ：０　②２．０２２ 減速　①１．０００　Ｎ：０　②０．４９５
ＭＳ－１６－０．５ ※強制潤滑油冷却装置	１６ｋｗ用	１／２減速機 最大入力回転14000rpm→最大出力回転7000rpm 最大入力トルク10.9N・m　最大出力トルク21.8N・m 最大許容入力トルク38N・m　※4000時 最大許容出力トルク76N・m　※2000時
ＭＳ－１３－３Ｚ	１６．７５ｋｗ	３倍増速機 例）最大入力回転2000rpm→最大出力回転3000rpm 入力トルク約80N・m
ＭＳＨ－１８－５．３３８	１８ｋｗ用	５．３３８倍増速機 例）入力回転217rpm→出力回転1158rpm
ＭＳＳ－１８．５－２３．４	１８ｋｗ用	２３．３６倍増速機 例）動力：水車　発電機容量18.5kw 入力回転約50rpm　入力トルク約3532N・m
ＭＳ－１８．５－２ＮＪ	１８．５ｋｗ用	２段変速機 Ｌ：０．０９６３　Ｈ：１，００００
ＭＳ－２２０ＧＳ１／３	１８ｋｗ用	１／３減速機 例）入力軸1500rpm→出力軸500rpm
ＭＳＨ－１８．５－５．３８２４	１８．５ｋｗ用	５．３８２４／１増速機 例）入力回転220rpm　入力トルク899N・m 出力回転1168rpm　出力トルク167N・m
ＭＳ－１８．５－４ＮＪ	１８．５ｋｗ用	変速機 1-A：1　1-B：1　1-C：1　1-D：1 2-A：N　2-B：0.2042　2-C：0.0619　2-D：0.5994 入力回転数1800rpm　入力許容トルク100N・m
ＭＳ－２０－３Ｇ	２０ｋｗ用	３段変速機 ①０．０４８８　②０．０７６２　③０．１０３７ 例）食品用ミキサー　50Hz　入力回転1450rpm

●動　力　～２２ｋｗ用以下（モーターなし）

ＭＳ－２１－２／１ＴＭ	２１ｋｗ用	２倍増速機 例）入力回転5000rpm→出力回転10000rpm 入力トルク40N・m　出力トルク20N・m ※強制潤滑装置、水冷式オイルクーラー付
ＭＳ－２２－４ＳＧ	２２ｋｗ用	４倍増速機 入力回転→出力回転 入力トルク約・　出力トルク約・
ＭＳＳ－２２－４	２２ｋｗ用	直交軸型４倍増速機 例）入力回転1750ｒｐｍ→出力回転7000ｒｐｍ
ＭＳＳ－２２－４Ｌ	２２ｋｗ用	直交軸型４倍増速機 例）入力回転1750ｒｐｍ→出力回転7000ｒｐｍ
ＭＳ－２２－２／１Ｄ ※潤滑油冷却装置	２２ｋｗ用	２倍増速機 例）入力回転1800rpm→出力回転3600rpm 入力トルク117N・m　出力トルク58N・m
ＭＳ－２２－２ＨＹＯ	２２ｋｗ６Ｐ用	変速比　低速1/1　高速3/1 入力回転133～531rpm 入力トルク1130～290N・m
ＭＳ－２２－１４ ※強制潤滑油冷却装置	２２ｋｗ用	約４５倍増速機 入力軸　～3560rpm 中間軸　～12000rpm 出力軸　～50000rpm

ＭＳＮ－２２－２	２２ｋｗ用	２２ｋｗ　２Ｐ　５０Ｈｚ ①１．０　Ｎ　②１．２０６８ 例）入力回転2900rpm→出力回転3500rpm
ＭＳ－２２－１．２／１	２２ｋｗ用	２２ｋｗ　２Ｐ　５０Ｈｚ　１．２０６８倍増速機 例）入力回転2900rpm→出力回転3500rpm
ＭＫ－２２－２ＧＲ	２２ｋｗ用	減速機
ＭＴ－２２－１／４	２２ｋｗ用	１／４減速機
ＭＴ－２２－１／５	２２ｋｗ用	１／５減速機 谷口減速機１１０ＫＨ型相当品
ＭＴ－２２－１／５－Ｒ ＭＴ－２２－１／５－Ｌ	２２ｋｗ用	１／５減速機
ＭＴ－２２－１／５ＵＴ－Ｒ・Ｌ	２２ｋｗ用	１／５．００９減速機 許容入力回転1500～1800rpm 最大入力トルク140N・m 谷口減速機１１０ＫＨ型１／５相当品
ＭＳ－２２－１／１６ＴＭ	２２ｋｗ用	１／１６．０９減速機 例）２２ｋｗ用サーボモータ 入力回転0～2500rpm 入力定格トルク140N・m／0～1500rpm
ＭＳ－２２０ＧＳＢ 20220217	２２ｋｗ用	低速　０．５ 高速　１．０
ＭＳ－２２０ＧＳＣ	２２ｋｗ用	①１．０　②２．０
ＭＳ－２２－２ＥＪ	２２ｋｗ用	２２ｋｗサーボモーター　２段変速機 ①８．００１　Ｎ　②２０．２１ 入力回転1250rpm→出力回転10000rpm 入力トルク約168N・m　出力トルク約21N・m
ＭＳＧ－２２－３	２２ｋｗ用	３段変速機 ①０．２０７　②０．３４５　③０．６９０ 例）食品用ミキサー　５０Ｈｚ
ＭＳ－２２０ＧＳ２／１	２２ｋｗ用	放熱板付、オイルゲージ金属製 ２倍増速機 例）入力回転1750～3600rpm 出力回転3500～7200rpm 入力トルク120N・m
ＭＳ－２２０ＧＳ２／１ ポート穴加工　例	２２ｋｗ用	２倍増速機　高速アンギュラベアリング 例）入力トルク120N・m 入力回転1750～3600rpm →出力回転3500～7200rpm
ＭＳ－２２０ＧＳ３／１	２２ｋｗ用	３倍増速機 ※出力回転数10000rpm以内 上記以上は要相談
ＭＳ－２２０ＧＳ４／１	２２ｋｗ用	４倍増速機 例）入力回転1750rpm→出力回転7000rpm
ＭＳ－２２－３．３３ＴＳ ※強制潤滑油冷却装置	２２ｋｗ用	３．３３倍増速機 例）動力　２２ｋｗインバーターモーター 入力回転1500/3600rpm→出力回転5000/12000rpm 定格入力トルク140N・m
ＭＳＨ－２２－５．７９	２２ｋｗ用	５．７９倍増速機 例）入力回転202rpm→出力回転約1169rpm 入力トルク1165.4N・m　出力トルク195.3N・m
ＭＳ－２２－９．２２ＴＢＫ	２２ｋｗ用	９．２２倍増速機
ＭＳ－２２－２０／１ＥＪ	２２ｋｗ用	２２ｋｗサーボモーター　８．００１倍増速機 例）入力回転1250rpm→出力回転10000rpm 入力トルク約168N・m　出力トルク約21N・m
ＭＳ－２２－２０／１ＥＪ	２２ｋｗ用	２２ｋｗサーボモーター　２０．２１３倍増速機 例）入力回転1600rpm→出力回転32000rpm 入力トルク約132N・m　出力トルク約6.6N・m

ＭＳ－２２－２ＥＪ	２２ｋｗ用	２２ｋｗサーボモーター　２段変速機 ①８．００１　Ｎ　②２０．２１ 例）入力回転1250rpm→出力回転10000rpm 入力トルク約168N・m　出力トルク約21N・m
ＭＳ－２２０ＧＳ１／３	２２ｋｗ用	１／３減速機 例）動力ＤＣモーター　定格出力20.8kw 定格トルク137N・m　定格回転数1450rpm
ＭＳ－２２．５－１／３．６２	２２．５ｋｗ用	１／３．６２減速機
ＭＳＫ－２２－１／３０	２２ｋｗ用	１／３０減速機 例）入力回転330rpm→出力回転11rpm
ＭＳＫ－２２－１／３０Ａ	２２ｋｗ用	１／３０減速機　入力軸230 例）インバーターモーター 入力回転30rpm→出力回転1rpm 入力トルク100N・m　出力トルク3000N・m
ＭＳＫ－２２－１／３０Ｂ	２２ｋｗ用	１／３０減速機 例）インバーターモーター 入力回転30rpm→出力回転1rpm 入力トルク100N・m　出力トルク3000N・m
ＭＳＫ－２２－１／６０	２２ｋｗ用	１／５９．９５減速機 例）インバーターモーター 入力回転60rpm→出力回転1rpm 入力トルク360N・m　出力トルク5000N・m
ＭＳＫ－２２－１／６０Ｂ	２２ｋｗ用	１／５９．９５減速機 例）インバーターモーター 入力回転60rpm→出力回転1rpm 入力トルク50N・m　出力トルク3000N・m
ＭＳＫ－２２－１００／１	２２ｋｗ用	２２ｋｗインバーターモーター用 １００倍増速機 例）入力回転1000rpm→出力回転100000 入力トルク209.99N・m　出力トルク2.1N・m
ＭＳＴ－２２０ＧＳ１／３	２２ｋｗ用	１／３減速機
ＭＳＴ－２３０ＧＳ	２２ｋｗ用	①０．１１３６　②Ｎ：０　③０．３３９３
ＭＳＴ－２３０ＧＳＫ	２２ｋｗ用	①０．４９２　②０．１６６６
ＭＳＴ－２３０ＧＳＫ 妹尾モータース	２２ｋｗ用	２段変速機　①０．３３８　②１．０００ ※入出力軸下タイプ
ＭＳ－２２－６／１ＴＫ	２２ｋｗ用	６倍増速機
ＭＳ－２２－６ＴＫ　標準	２２ｋｗ用	６倍増速機 例）入力回転1800rpm→出力回転10800rpm 入力トルク117N・m、出力トルク30N・m
ＭＳ－２２－６ＴＫ	２２ｋｗ用	６倍増速機

●動　力　～３０ｋｗ用以下（モーターなし）

型　式	動　力	仕　　様
ＭＳ－４１５Ｚ	１１ｋｗ～ ２５ｋｗ用	２．９５倍増速機（増速仕様） 例）入力回転1000rpm　入力トルク300N・m
ＭＳ－４３０ＧＳＫ ＭＳ－４３０ＧＳ型と外形寸法は同じ ギヤの歯幅が異なる	２２ｋｗ～ ３０ｋｗ用	４段変速機 ①Ａ　０．２５１　①Ｂ　０．４０８ ②Ａ　０．６１９　②Ｂ　１．０００
ＭＳ－６３０ＧＳ	２２ｋｗ～ ３０ｋ用	６段変速機 Ａ　①０．１６１９　②０．２１８９　③０．３４２３ Ｂ　①０．４７２８　②０．６３９５　③１．００００
ＭＳ－６３０ＧＳ　特別仕様	２２ｋｗ～ ３０ｋ用	６段変速機　Ｖプーリー付 入力６００－Ｃ－６　出力２５０－Ｃ－６Ｆ Ａ　①０．１６１９　②０．２１８９　③０．３４２３ Ｂ　①０．４７２８　②０．６３９５　③１．００００

ＭＳＴ－６３０ＧＳ ギヤ比変更　図面20191002	２２ｋｗ～ ３０ｋ用	６段変速機 Ａ　①０．４８６５　②０．６４３５　③０．７１８２ Ｂ　①０．６７７４　②０．８９６０　③１．００００
ＭＳＴ－６３０ＧＳ　特別仕様	２２ｋｗ～ ３０ｋ用	６段変速機 Ａ　①１．０００　②０．８９６　③０．８０２ Ｂ　①０．７１８　②０．６４３　③０．５７６
ＭＳＴ－６３０ＧＳ　特別仕様	２２ｋｗ～ ３０ｋ用	６段変速機　Ｖプーリー付 入力６００－Ｃ－６　出力２５０－Ｃ－６Ｆ Ａ　①１．０００　②０．８９６　③０．８０２ Ｂ　①０．７１８　②０．６４３　③０．５７６
ＭＳ－６３０ＧＳＭＣ クラッチ付	２２ｋｗ～ ３０ｋｗ用	６段変速機　Ｖプーリー付 ①０．１６２②０．２１９ ③０．３４２④０．４７３ ⑤０．６４０⑥０．５７６ 例）最大入力回転数1800rpm 最大入力トルク230Nm ウェッジプーリー付Φ316×5V×4 ウェッジプーリー付Φ401×5V×4
ＭＭ－２４．３－１０ＳＰ	２４．３ｋｗ	１／１０．１８減速機 例）入力回転約16000rpm→出力回転約157.2rpm 入力トルク約145N・m　出力トルク1393N・m
ＭＳＳ－３０－２３．４	３０ｋｗ用	２３．４倍増速機
３０ｋｗ用　３．５７倍増速機	３０ｋｗ用	３．５７倍増速機
ＭＳＷ－２３０ＧＳ２／１	３０ｋｗ用	２．０４倍増速機
ＭＳ－２６．７－３ＴＹＴ ※潤滑油冷却装置	２６．７ｋｗ用	３倍増速機 例）５ｋｗサーボモーター 入力回転10000rpm→30000rpm 入力トルク約25N・m　出力トルク8.5N・m
ＭＳ－３０－２．６ＴＳＵ ※潤滑油冷却装置	３０ｋｗ用	例）動力３０ｋｗ４Ｐ インバーターモーター 約２．６倍増速機 定格トルク　162N・m 入力回転3000rpm→出力回転約7800rpm
ＭＳ－３０－１２ＥＴ	３０ｋｗ用	１２倍増速機　定格トルク191N・m 最大入力回転数2500rpm →最大出力回転30000rpm 最大入力トルク573N・m
ＭＳ－３０－２０ＥＴ	３０ｋｗ用	２０倍増速機　定格トルク191N・m 最大入力回転数2500rpm →最大出力回転50000rpm 最大入力トルク573N・m
ＭＳＳ－２３０ＧＳ	３０ｋｗ用	①１．０００　②０．２００
ＭＳＮ－３０－２	３０ｋｗ用	２段変速機　①１．０　②０．２５ 例）入力回転700～6000rpm 最大出力トルク175rpm時1200N・m
ＭＳ－６５０ＧＳＣ 電磁クラッチ付 Ｖプーリー付	３０ｋｗ用	６段変速機 Ｌ：①０．１６２②０．２１９③０．３４２ Ｈ：①０．４７３②０．６４０③１．０００ 例）入力回転400rpm　伝達トルク16.25N・m
ＭＳＭ－３０－３．４	３０ｋｗ用	１／３．３５８減速機
ＭＳ－３０－３．５Ｍ	３０ｋｗ用	１／３．４８減速機 入力回転500/2000rpm→出力回転144/575rpm 入力定格トルク約200N・m 出力トルク約670N・m
ＭＳ－２３０ＧＳ２／１	３０ｋｗ用	２倍増速機
ＭＳＴ－３０－２．２３	３０ｋｗ用	２．２３倍増速機 例）入力回転3600rpm→出力回転8040rpm

ＭＳ－３０－６ＴＳ	３０ｋｗ用	６倍増速機 例）入力回転300rpm→出力回転1800rpm
ＭＳ－３０－３ＴＳ	３０ｋｗ用	３倍増速機 例）入力回転3333rpm→出力回転9999rpm
ＭＳ－３０－１．８５７ＭＲ	３０ｋｗ用	１／１．８５７減速機 例）３０ｋｗ用ベクトルインバーター 入力回転1500rpm（Max1800rpm） 出力回転約807.7rpm（約969.2rpm） 最大入力トルク約195N・m 最大出力トルク約355N・m
ＭＳ－３０－１／３ＫＨ	３０ｋｗ用	１／３．０７６減速機 谷口減速機１４５ＫＨ型１／３相当品
ＭＳ－３０－１／１０ＫＨ	３０ｋｗ用	１／９．８減速機 谷口減速機１４５ＫＨ型１／１０相当品
ＭＳＳ－３０－２３．４	３０ｋｗ用	２３．４３倍増速機 例）動力：水車　発電機容量30kw 入力回転約50rpm　入力トルク約5727N・m
ＭＫ－３０－２ＧＲ（Ｌ）	３０ｋｗ用	１／２減速機 例）入力回転800～1000rpm
ＭＳ－３０－３Ｇ	３０ｋｗ用	３段変速機 ①０．０４８８　②０．０７６２　③０．１０３７ 例）食品用ミキサー　50Hz　入力回転1450rpm

●動　力　～３７ｋｗ用以下（モーターなし）

ＭＳＨ－３５－３．１８６	３５ｋｗ用	３．１８６倍増速機
ＭＳ－１４５ＫＨ－１／５	２２～ ３７ｋｗ用	許容入力動力２２～３７ｋｗ １／５．１８減速機 許容入力回転1800～1000rpm 許容入力トルク約350N・m 谷口減速機１４５ＫＨ型１／５相当品
ＭＫ－３７－１．９６３	３７ｋｗ用	１．９６３倍増速機 最大入力回転1800rpm　最大入力トルク236N・m
ＭＳ－３７－４．８ＴＢＫ	３７ｋｗ用	４．８１５倍増速機 入力回転7965rpm→出力回転8500rpm 許容トルク200N・m
ＭＫ－３７－２ＧＲ（Ｌ）	３７ｋｗ用	減速機
ＭＫ－３７－３．０－２ＧＲ（Ｌ）	３７ｋｗ用	減速機
ＭＭＳ－３７－１／１．７２	３７ｋｗ用	１／１．７２減速機 例）３７ｋｗベクトルＩＮＶモーター 最大入力回転2100rpm 最小入力回転500rpm 最大入力トルク約710N・m 最小出力回転約291rpm 最小出力トルク約1222N・m
ＭＳ－３７－３．５Ｍ	３７ｋｗ用	１／３．４８減速機 例）３７ｋｗベクトルＩＮＶモートル 入力回転500/2000rpm→出力回転144/575rpm 入力定格トルク約240N・m　出力トルク約820N・m
ＭＫ－３７－３．８－２ＧＲ（Ｌ）	３７ｋｗ用	１／３．８減速機　出力軸２本
ＭＳＭ－３７－１／５	３７ｋｗ用	１／５減速機 例）動力37kwベクトルINVモーター 入力回転1500/1800rpm
ＭＳ－５００－ＣＨ	３７ｋｗ用	１／９．７７８減速機 谷口減速機５００ＣＨ型１／５相当品
ＭＳ－３７－２３．４／１Ｄ	３７ｋｗ用	例）動力３７ｋｗ　４Ｐ　インバーターモーター ２３．４３倍増速機 入力回転約76rpm　入力トルク約4650N・m
ＭＳＫ－３７－１０／１	３７ｋｗ用	１０倍倍増速機 例）入力回転1800rpm　入力トルク193.2N・m

ＭＳ－３７－２０ＳＪ ※潤滑油冷却装置	３７ｋｗ用	２０倍増速機 例）定格トルク244N・ｍ　最大出力トルク9.5N・ｍ 最大入力回転1500rpm→最大出力回転30000rpm
ＭＳ－３７－３Ｋ	３７ｋｗ用	動力３７ｋｗ　４Ｐ　インバーターモーター ２段変速機　①０．２５　Ｎ　②０．６６７ 例）入力回転880～1800rpm 定格トルク199.2N・ｍ
ＭＳ－４５０ＧＳ	３７ｋｗ用	４段変速機 ①Ａ　０．２５１　①Ｂ　０．４０８ ②Ａ　０．６１９　②Ｂ　１．０００
ＭＳＴ－２５０Ｋ	３７ｋｗ用	２段変速機 ①１．０００　②２．０００
Ｍ－２５０　新型 チェンジシャフト両軸	３７ｋｗ用	２段変速機 ①０．５００　Ｎ：０　②１．０００
Ｍ－２５０	３７ｋｗ用	上記と同じ
Ｍ－２５０Ｋ　　強力型	３７ｋｗ用	２段変速機 ①０．３３３　Ｎ：０　②１．０００
Ｍ－２５０ＫＲ	３７ｋｗ用	２段変速機 Ｌ：１／３　　Ｎ：０　　Ｈ：１／１．６６７
Ｍ－２５０ＫＩ－Ｋ	３７ｋｗ用	２段変速機 ①０．３３３　②０．６６６
ＭＳＡ－３７－３３	３７ｋｗ用	２段変速機 ①３．０　②０．３３３
ＭＳＴ－２５０ＫＺ	３７ｋｗ用	２倍増速機
ＭＳ－３７－３ＬＡ－Ⅰ ＭＳ－３７－３ＬＡ－Ⅱ	３７ｋｗ用	３段変速機 山合製作所ＬＡ－５０Ⅰ・Ⅱ相当品 Ⅰ型①１／１．６１②１／１．３１③１／１．００ Ⅱ型①１／１．４０②１／１．２２③１／１．００
ＭＳ－６５０ＧＳＭＣ クラッチ付 プーリー付	３７ｋｗ用	６段変速機　手動式クラッチ付 ①０．１６２②０．２１９③０．３４２ ④０．４７３⑤０．６４０⑥１ 例）最大入力回転数１８００ｒｐｍ 最大入力トルク２３０Ｎ・ｍ ※ｸﾗｯﾁDS-555TL、ｶｯﾌﾟﾘﾝｸﾞUW12-55
ＭＳ－６５０ＧＳ	３７ｋｗ用	６段変速機 Ｌ　①０．１６２　②０．２１９　③０．３４２ Ｈ　①０．４７３　②０．６４０　③１．０００

●動　力　～４５ｋｗ用以下（モーターなし）

型　式	動　力	仕　　様
ＭＳ－４５－３	４５ｋｗ用	３倍増速機
ＭＳＴ－４５－３	４５ｋｗ用	３倍増速機
ＭＳ－４５－８．７６／１ＹＳ ※潤滑油冷却装置	４５ｋｗ用	８．７６倍増速機 例）動力４５ｋｗスピンドルモーター 入力回転1150rpm→出力回転約10076rpm 入力トルク615N・ｍ　出力トルク約40N・ｍ ※チェンジシャフト両軸
ＭＫ－４５－３．０－２ＧＲ（Ｌ）	４５ｋｗ用	減速機
ＭＳ－４５－１．８５７ＭＲ－Ｒ ＭＳ－４５－１．８５７ＭＲ－Ｌ	４５ｋｗ用	４５ｋｗベクトルインバーターモータ １／１．８５７減速機 入力回転1500rpm（Max1900rpm） 出力回転約807.7rpm（約1023.1rpm） 最大入力トルク約286.5N・ｍ 最大出力トルク約532.1N・ｍ

ＭＫ－４５－３．８－２ＧＲ	４５ｋｗ用	１／３．８減速機　出力軸２本 例）入力回転1680～1870rpm
ＭＳ－４５－４	４５ｋｗ用	３．９５４倍増速機
ＭＳＨ－４５－６．９１５	４５ｋｗ用	６．９１５倍増速機 例）入力回転167rpm　入力トルク約2883N・m 出力回転1155rpm　出力トルク約404N・m
ＭＳＨ－４５－４．６９４	４５ｋｗ用	４．６９４倍増速機
ＭＫ－４５－１／４	４５ｋｗ用	１／４減速機 例）入力回転数420～2300rpm 出力回転数105～575rpm 最大入力トルク約1023.21N・m 最大出力トルク約4092.85N・m
ＭＳＭ－４５－１／５	４５ｋｗ用	１／５減速機 例）動力45kwベクトルINVモーター 入力回転1500/Max1800rpm
ＭＳＭ－４５－９	４５ｋｗ用	１／９減速機
ＭＳ－４５－２ＴＳ	４５ｋｗ用	２倍増速機 例）入力回転3600rpm→出力回転7200rpm

●動　力　～５５ｋｗ用以下（モーターなし）

ＭＳＴ－４７－１／１	４７ｋｗ用	１／１　入出力軸同方向回転
ＭＳＨ－４９－２．４９９	４９ｋｗ用	２．４９９倍増速機
ＭＫＮ－５０－２ リミットスイッチ付	５０ｋｗ用	①１．０　入力軸２本
ＭＳ－５５－１ＴＢＫ	５５ｋｗ用	等速機 回転数1500rpm　トルク350N・m ギヤ許容トルク7000N・m
ＭＳ－５５－３ＴＢＫ	５５ｋｗ用	３段変速機　①１．１６７　②１．５１６　③２．０００ 例）動力５５ｋｗサーボモーター　１／５減速機 入力回転240rpm（Max300rpm）　入力トルク1750N・m
ＭＳ－５５－６ＴＣ 電磁クラッチ付 Ｖプーリー付	５５ｋｗ用	６段変速機 Ｈ：①０．４７３②０．６４０③１．０００ Ｌ：①０．１６２②０．２１９③０．３４２ 例）入力回転350rpm　伝達トルク1500N・m
ＭＫ－５５－３．０－２ＧＲ（Ｌ）	５５ｋｗ用	減速機
ＭＫ－５５－３．８－２ＧＲ（Ｌ）	５５ｋｗ用	減速機
ＭＳＫ－５５－１／３ＴＢＫ	５５ｋｗ用	減速比１／３　直交減速機 入力トルク437N・m　1200rpm時 出力トルク1312N・m　4001rpm時 入力回転360～1200rpm→出力回転120～400rpm
ＭＳ－５５－１．８５７ＭＲ	５５ｋｗ用	１／１．８５７減速機 例）５５ｋｗ用ベクトルインバーター 入力回転1500rpm（Max1800rpm） 出力回転約807.7rpm（約969.2rpm） 最大入力トルク約350N・m　最大出力トルク約650N・m
ＭＳ－５５－１／３	５５ｋｗ用	１／３減速機 例）入力回転1100～1780rpm 定格トルク295N・m
ＭＳＨ－５５－１／５	５５ｋｗ用	１／５減速機 例）出力回転350rpm、出力トルク1000N・m、連続運転時間5min
ＭＳＭ－５５－２	５５ｋｗ用	①０．６６７　②１．０ 例）入力トルク875N・m

ＭＳ－２５２－３ＴＢＫ	５５ｋｗ用	３段変速機 ①２．０００　②１．５１６　③１．１６７ 例）動力５５ｋｗ用サーボモーター　１／５減速機 入力回転240rpm（Max300rpm）　入力トルク10000N・m ※強制潤滑装置付
ＭＳ－２６２－１ＴＢＫ		等速機 ※強制潤滑装置付
ＭＳ－５５－３／１Ｔ	５５ｋｗ用	３．０１倍増速機 例）入力回転3600rpm　出力回転約10850rpm
ＭＳ－５５－２／１Ｙ	５５ｋｗ用	２倍増速機 例）５５ｋｗエンジン 入力回転約1800rpm→出力回転約3600rpm 入力トルク約292N・m　出力トルク約146N・m
ＭＳＨ－５５－２．７７８	５５ｋｗ用	２．７７８倍増速機 例）入力回転427.8rpm→出力回転1188rpm
ＭＳＨ－５５－２．８１	５５ｋｗ用	２．８１倍増速機
ＭＳＨ－５５－２．８１Ｆ	５５ｋｗ用	２．８１倍増速機
ＭＳ－５５－３	５５ｋｗ用	３倍増速機
ＭＳＴ－５５－３	５５ｋｗ用	３倍増速機
ＭＳ－５５－３．５６ＳＳ	５５ｋｗ用	動力５５ｋｗ　４Ｐ　インバーターモーター ３．５６倍増速機 例）入力回転1775rpm→出力回転6319rpm 定格トルク約280N・m　出力トルク約71.8N・m ※強制潤滑ユニット
ＭＳ－５５－６ＴＫ	５５ｋｗ用	６倍増速機
ＭＳＨ－５５－７．３１	５５ｋｗ用	７．３１倍増速機 例）入力回転160rpm→出力回転1170rpm 入力トルク約3678N・m　出力トルク約496N・m
ＳＫＹ－２００８	５５ｋｗ用	２段変速機 ①１．０００　②０．２００ 例）入力回転1500～1800rpm
ＭＳ－３５５ＧＳ	５５ｋｗ用	３段変速機 ③０．９７７　①０．４５０　②０．６７３ ０．３３８～１．２３の範囲でギヤ比の変更は可能
ＭＳ－３５５ＧＳ－Ａ	５５ｋｗ用	５５ｋｗ用　３段変速機 ③１．０００①０．７０６②０．８９１ イズミ技研ＳＫ－７５型相当品
ＭＳ－６７５ＧＳ	３７ｋｗ～ ５５ｋｗ用	６段変速機 Ｌ　①０．１６２　②０．２４５　③０．３６２ Ｈ　①０．４４８　②０．６７９　③１．０００

●動　力　～９０ｋｗ用以下（モーターなし）

型　式	動　力	仕　　様
ＭＳ－６２－１．６ＫＹＢ	３８ｋｗ用	分配機　１．６倍増速　出力軸２軸 入力回転2500rpm→出力回転4000rpm 入力トルク236N・m　出力トルク147.5N・m 慣性モーメント約0.042kgm² 動力６０ｋｗ　１／３０．０８減速機
ＭＳ－１５２－３０ＫＤ		入力回転3000rpm→出力回転100rpm 入力トルク100N・m（31Kw相当） 出力トルク14500N・m（152kw相当）
ＭＭ－６８－４ＳＰ	６８ｋｗ用	１／４減速機 入力回転約1800rpm→出力回転約434.8rpm 入力トルク約363N・m　出力トルク1386N・m
ＭＫ－７０－３．０－２ＧＲ（Ｌ）	７０ｋｗ用	減速機
ＭＫ－７０－３．８－２ＧＲ（Ｌ）	７０ｋｗ用	減速機

ＭＳ－７５－１／１．３	７５ｋｗ用	１／１．３減速機 例）定格トルク409N・m 入力回転1000～1750rpm→出力回転800～1350rpm
ＭＳ－７５－１／３	７５ｋｗ用	１／３減速機 例）入力回転800～1780rpm 定格トルク402N・m
ＭＭＳ－７５－１／３．２	７５ｋｗ用	１／３．２４減速機 例）動力７５ｋｗ 入力回転1750rpm　入力トルク約410N・m 出力回転約533rpm　出力トルク約1350N・m
ＭＭＳ－７５－１／３．２Ｔ	７５ｋｗ用	１／３．２４減速機 例）動力７５ｋｗ 入力回転1750rpm　入力トルク約410N・m 出力回転約533rpm　出力トルク約1350N・m
ＭＭＳ－７５－１／３．２４	７５ｋｗ	１／３．２４減速機
ＭＭＳ－７５－１／３．９	７５ｋｗ用	１／３．９減速機 例）入力回転1750rpm→出力回転450rpm
ＭＳ－７５－１．４３／１ＨＴＣ	７５ｋｗ用	１．４３２増速機 例）入力回転3150rpm→出力回転4500rpm 入力トルク約230N・m　出力トルク約160N・m
ＭＳＷ－７５－２／１	７５ｋｗ用	２．０４倍増速機 例）入力回転1750rpm→出力回転3570rpm 出力軸トルク約200N・m
ＭＳＷ－７５－２／１改作	７５ｋｗ用	１．９８倍増速機 例）入力回転1785rpm→出力回転約3550rpm 出力軸トルク約200N・m
ＭＳＨ－７５－３／１ＴＲ ※潤滑油冷却装置	７５ｋｗ用	３倍増速機 例）入力回転10000rpm→出力回転30000rpm 入力トルク約72N・m　出力トルク約24N・m
ＭＳＨ－７５－５．３３８	７５ｋｗ用	５．３３８倍増速機 入力回転218rpm→出力回転1163rpm 入力トルク約3680N・m　出力トルク約670N・m
ＭＳ－７８－１／３Ｆ	７８ｋｗ用	１／２．９５減速機 例）入力回転3600rpm　入力トルク約207N・m 出力回転約1219rpm　出力トルク約611N・m
ＭＭＳ－９０－１／３．６１	９０ｋｗ用	１／３．６１減速機
ＭＫ－９０－３．０－２ＧＬ	９０ｋｗ用	１／３減速機　主力軸２本 入力回転1800rpm
ＭＳ－９０－１	９０ｋｗ用	１／１．８３減速機 入力回転1465rpm→出力回転約800rpm 最大許容入力トルク587N・m
ＭＳ－９０－２	９０ｋｗ用	２段変速機　①０．３４１②０．５４６ 入力回転1465rpm　最大許容入力トルク587N・m
ＭＳ－９０－１／２０ＹＭ	９０ｋｗ用	約１／２０．２５減速機 例）入力回転1500rpm→出力回転約74rpm 入力トルク約573N・m　出力トルク約1161N・m
ＭＳＭ－９０－１／２５	９０ｋｗ用	１／２５減速機 例）起動トルク150%　入力回転数1750rpm
ＭＳ－１２０－３	９０ｋｗ用	３段変速機 Ｌ：０．４００　Ｍ：０．６９４　Ｈ：１．０４９
ＭＳＭ－９０－２．０８	９０ｋｗ用	２．０８倍増速機 例）入力回転3600rpm→出力回転7488rpm 入力トルク約239N・m　出力トルク約115N・m
ＭＳ－９０－２ＴＹＴ	９０ｋｗ用	２段変速機　①０．２４３９　Ｎ　②０．２８４２ 例）入力回転1450rpm →出力回転①約412rpm②約209rpm 入力トルク①約1640N・m②約2700N・m

●動　力　～１４０ｋｗ用以下（モーターなし）

型　式	動　力	仕　　様
ＭＳ－１００－１／３ＩＥ	１００ｋｗ	減速比１／３．１５８ 最大入力トルク（１軸あたり）68N・m 最大入力回転数8000rpm 最大伝達トルク386.5N・m 最大出力100ｋｗ（2533rpm時）
ＭＳ－１０５－２．２５ＳＭ ※潤滑油冷却装置	１０５ｋｗ用	２．２５倍増速機 最大入力回転20000rpm→最大出力回転45000rpm 最大許容入力トルク200N・m（0～5000rpm時） 最大許容出力トルク85N・m（0～11250rpm時）
ＭＳＭ－１０６－１／１	１０６ｋｗ用	１：１　入出力同方向回転 例）Max106kw 入力回転Max3400rpm　入力トルク300N・m
ＭＳＭ－１０６－２Ｓ	１０６ｋｗ用	２段切替ギヤボックス
ＭＳ－１０８－２ＴＯ	１０８ｋｗ用	２段切替ギヤボックス 減速比１／３２．４　１／１６．２ 出力回転数　１．８５／３．７
ＭＳ－１１０－１．３ＴＭ ※潤滑油冷却装置	１１０ｋｗ用	１．３４５倍増速機 動力１１０ｋｗ 例）入力回転6000rpm→出力回転約8070rpm 入力トルク約170N・m　出力トルク約130N・m
ＭＳＨ－１１０－４．５７１／１	１１０ｋｗ用	４．５７１倍増速機
ＭＳＳ－１１０－４／１	１１０ｋｗ用	動力１１０ｗ用　４倍増速機 例）入力回転1801800rpm→出力回転7207200rpm 入力トルク約590N・m ※オイルチラー付
ＭＳＨ－１１０－５．４４４	１１０ｋｗ用	５．４４４倍増速機 例）入力回転212rpm→出力回転1154rpm 入力トルク約5550N・m　出力トルク約980N・m
ＭＳ－１１０－２／１Ｙ	１１０ｋｗ用	２倍増速機 例）動力１１０ｋｗ４Ｐモーター 入力回転約1800rpm→出力回転約3600rpm 入力トルク約583N・m　出力トルク約291N・m
ＭＳＭ－１１０－２．０８	１１０ｋｗ用	２．０８倍増速機 例）入力回転3600rpm→出力回転7488rpm 入力トルク約292N・m　出力トルク約140N・m
ＭＳＨ－１１０－４．５７１／１	１１０ｋｗ用	４．５７１倍増速機
ＭＳ－ＴＡ３７－１６００／４００	１１０ｋｗ用	１／７．５減速機（０．１３６）
ＭＳ－１１０－２ リミットスイッチ付	１１０ｋｗ用	２段変速機　①１．０００　②０．６１５
ＭＳＴ－１１０－２	１１０ｋｗ用	２段変速機　①０．７５　②１．００
ＭＳＳＴ－１１０－２Ｈ	１１０ｋｗ用	上記と同じ
ＭＳＳ－１１０－２Ｈ	１１０ｋｗ用	２段変速機　①２．０　②１．０
ＭＳ－６１１０ ※20220111	１１０ｋｗ用	６段変速機 Ｈ　①０．４７３　②０．７１７　③１．０５６ Ｌ　①０．１６２　②０．２５４　③０．３６２
ＭＳＭ－６１１０ＧＳ ※20131120	１１０ｋｗ用	６段変速機 ※入力回転数1450rpmとした場合 Ｌ　①０．１６２　②０．２４５　③０．３６２ Ｈ　①０．４４８　②０．６７９　③１．０００
ＭＳ－１２０－４ＲＲ ※潤滑油冷却装置	１２０ｋｗ用	４倍増速機 例）入力回転3000rpm→出力回転12000rpm 入力トルク250N・m　出力トルク約65N・m

ＭＳ－１２５－１／４	１２５ｋｗ用	１／４減速機 例）入力回転2000rpm→出力回転500rpm 入力トルク約600N・m　出力トルク約2400N・m
ＭＳ－２－１２５ＮＳＴ ※潤滑油冷却装置	１２５ｋｗ用	２段変速機　①１．０　②２．０ 例）最大入力回転8000rpm→最大出力回転16000 最大入力トルク147N・m
ＭＳ－１３２－２Ｚ	１３２ｋｗ用	２段変速機　①０．６６７　②１．０００ 入力軸回転数800rpm　入力トルク1260N・m
ＭＳ－１３２－２／１	１３２ｋｗ用	２倍増速機 例）入力回転1550～2500rpm　入力Maxトルク500N・m
ＭＳ－１３２－１．４ＭＭ	１３２ｋｗ用	１／１．４減速機 例）入力回転1200/1800rpm→出力回転857/1286rpm 入力トルク約1050N・m　出力トルク約1470N・m
ＭＳ－１３２－２ＭＭ	１３２ｋｗ用	２段変速機　①１．０００　Ｎ　②０．６６７ 例）入力回転1200/1800rpm→出力回転800/1800rpm 入力トルク約1050N・m　出力トルク約1580N・m
ＭＳ－１３２－２ＴＥ	１３２ｋｗ用	２段変速機　切替　①１．０　②０．２ 例）最大入力回転1200rpm 最大許容入力トルク1050N・m
ＭＳ－１３２－１／１１．２ＴＥ	１３２ｋｗ用	１／１１．３５９減速機 例）最大入力回転1200rpm 最大許容入力トルク5253N・m
ＭＳＹ－１４０－５．６／１	１４０ｋｗ用	５．６９８倍増速機 例）入力回転214rpm→出力回転1219rpm

●動　力　～１２００ｋｗ用以下（モーターなし）

ＭＳ－１５０ＴＭ	１５０ｋｗ用	等速機 例）最高回転数3000min-1 最大トルク2000N・m（900min-1以下）
ＭＳ－２４０ＲＡ－ＴＡ	１５０ｋｗ用	等速機 例）最高回転数3000min-1 最大トルク2000N・m（900min-1以下）
ＭＳ－１６０－２	１６０ｋｗ用	２段変速機 ①０．５　②１．０ 例）動力160kw定格トルクモーター 最大入力回転数1400rpm　入力トルク1330N・m（1150rpm）
ＭＳ－５－３０Ｄ	１５０ｋｗ用	３０．２倍増速機 最大入力回転500rpm、最大入力トルク320N・m
ＭＳ－１７０－１／４	１７０ｋｗ用	１／４減速機
ＭＳ－１８０－２ＨＡ ※潤滑油冷却装置	１８０ｋｗ用	２倍増速機 例）4500rpm時最大トルク380N・m 最大入力回転8000rpm　出力回転160000rpm
ＭＳ－１７８－０２－ＴＰ	２０２ｋｗ用	出力軸２ 出力１：１．０５９／１　出力２：１．６８８／１ 例）２０２ｋｗエンジン 最大入力回転2050rpm　定格トルク11171N・m
ＭＳ－１７８－０２－２ＴＰ	２０２ｋｗ用	出力軸２ ①１．０５８８　Ｎ　②１．６８７５ 例）２０２ｋｗエンジン 最大入力回転2050rpm　定格トルク11171N・m
ＭＳＫ－２０９－１．３３３	２０９ｋｗ用	２０９ｋｗ用エンジン　１．３３３倍増速機 例）入力回転1800→出力回転2400rpm 入力トルク1108N・m 入出力軸一直線上
ＭＳ－２１６－１ＫＯ	２１６ｋｗ用	等速機 トルク400N・m　5200rpm時 トルク280N・m　8000rpm時

ＭＳ－２２０ＧＳ－ＦＤ	２２０ｋｗ用	１／２減速機 入力回転1200rpm　出力回転600rpm 入力トルク1751.6N・m　出力トルク約3357.2N・m
ＭＳＰ－２２０ＧＳ	２２０ｋｗ用	２段変速機 ①２．０　②０．５
ＭＳＳ－２６０－３	２６０ｋｗ用	３段変速機 ①１．０　②１．５　③２．０
ＭＳ－Ｋ２３５－２／１	２３５ｋｗ用	２倍増速機 入力回転8000rpm→出力回転16000rpm 入力トルク約280N・m
ＭＳ－２４７－３．３４ＫＫ	２４７ｋｗ用	３．３４倍増速機　※入出力回転々同じ 例） 条件1）入力回転3000rpm→出力回転10020rpm 入力トルク788N・m　出力トルク9850N・m 条件1）入力回転2400rpm→出力回転8016rpm 入力トルク985N・m　出力トルク266N・m
ＭＳ－１／１．７２－ＵＭ	２６５ｋｗ用	約１／１．７２減速機 最大入力回転1200epm→最大出力回転約686rpm 入力トルク2109N・m
ＭＳＹ－２８３－１．５２	２８３ｋｗ用	１．５２倍増速機 例）入力回転400～2500→出力回転600～3800rpm 最大入力トルク2250N・m（1200rpm時） 最大出力トルク1500N・m（1800rpm時）
ＭＳＹ－２８３－１．３６	２８８ｋｗ用	１．３６倍増速機 入力回転400～2675rpm 出力回転540～3600rpm 最大入力トルク1545N・m（1800rpm時） 最大出力トルク1150N・m（出力2400rpm時）
ＭＳ－３００－２．８１／１Ｄ ※潤滑油冷却装置	３００ｋｗ用	２．８１倍増速機 例）動力　３００ｋｗ２Ｐ防爆モートル 入力回転3600rpm　入力トルク約800N・m 出力回転約10114rpm　出力トルク約283N・m
ＭＳ－３００－１．５ＡＧ ※潤滑油冷却装置	３００ｋｗ用	１．５倍増速機 最大入力回転8000rpm→最大出力回転12000rpm 最大入力トルク358Ｎ・m
ＭＳ－３００－２ＨＭ－１ ※潤滑油冷却装置	３００ｋｗ用	２倍増速機 許容入力回転8000rpm→出力回転16000rpm 許容入力トルク800N・m　出力トルク約400N・m
ＭＳ－３００－２ＨＭ－２ ※潤滑油冷却装置	３００ｋｗ用	２倍増速機 許容入力回転8000rpm→出力回転16000rpm 許容入力トルク800N・m　出力トルク約400N・m
ＭＳＭ－３５６－１．７６９／１	３５６ｋｗ用	１．７６９／１増速機 例）船舶ディーゼルエンジン　最高出力約356kw（485PS） 入力回転2300rpm　出力回転4069rpm
ＭＳ－５５０－２．６ ※潤滑油冷却装置	５５０ｋｗ用	２．６５倍増速機 例）定格トルク3000N・m　出力トルク1140N・m 入力回転1800rpm→出力回転4770rpm
ＭＳ－５６０－２／１Ｙ	５６０ｋｗ用	２倍増速機 例）入力回転455rpm→出力回転910rpm 入力最大トルク12387N・m　出力トルク6193.5N・m
ＭＳ－８００－４．３３ＴＫ	１０００ｋｗ	４．３３４倍増速機　※出力軸２本 入力回転270rpm→出力回転1170rpm 最大入力トルク28.3N・m
ＭＳ－１０００－３Ｓ－ＴＫ	１０００ｋｗ	増速機　※出力軸３本
ＭＳ－１２００－１．４ＭＨ	１２００ｋｗ	１．４倍増速機 入力軸回転10000rpm　入力トルク1146N・m 出力軸14000rpm　出力トルク891N・m

ＭＳＮ－５００－１／１	ｋｗ	ギヤ比１：１：１ 例）入力軸　２５０ｋｗ×2本　３０００rpm 出力軸　５００ｋｗ×1本　３０００rpm

正逆切替ＭＭ－１０３型

●正　逆　切　替

型　式	動　力	仕　　様
＊＊＊	０．４ｋｗ用	１／６減速（正逆付）
ＭＭ－１０３　　アルミ仕様 （ギヤケース、カバー、レバーボス）をアルミ	０．７５ｋｗ用	①１　②Ｎ　③－１ 入出力は左右どちらでも使用できます
ＭＭ－１０３　特型　アルミ仕様	０．７５ｋｗ用	上記と同じ ※特型：入力軸軸端３２、出力軸軸端２２
ＭＭ－３０３	０．７５ｋｗ用	②１．２６１　Ｎ：０　①０．６７７　Ｎ：０　Ｂ（逆転）：－０．８０８
~~ＭＳ　３０２Ｇ~~	０．７５ｋｗ～ ２．２ｋｗ用	正【入出力　同方向】　Ｎ：０　①０．３３３　②０．７００　③１．３４５ 逆【入出力　逆方向】　Ｎ：０　①０．２２５　②０．４７４　③０．９１０
ＭＭ－１０５	３．７５ｋｗ～ ５．５ｋｗ用	①１　②Ｎ　③－１
ＭＳ－３０５Ｇ【標準】 ＭＳ－３０５Ｇ　タテ仕様	３．７５ｋｗ用	正【入出力　同方向】　①０．３２９５　②０．５７４８　③０．９３４４ 逆【入出力　逆方向】　①０．２７２７　②０．４７５７　③０．７７３３
ＭＳ－３０５Ｇ改作	３．７５ｋｗ用	１／１正逆切替のみ
ＭＭ－１２５Ｂ	５．５ｋｗ～ ７．５ｋｗ用	①１　②Ｎ　③－１ 入出力は左右どちらでも使用できます
ＭＭ－１２５	１５ｋｗ～ ２５ｋｗ用	①１　②Ｎ　③－１ 入出力は左右どちらでも使用できます 最大入力回転数1900rpm　最大入力トルク約400N・m
ＭＭ－２４．３－１０ＳＰ	２４．３ｋｗ用	正逆切替　１／１０．１８減速機 例）入力回転1600rpm→出力回転157.2rpm 入力トルク約145N・m　出力トルク約1393N・m
ＭＭ－１５０	３７．５ｋｗ用	正逆切替　①１　②Ｎ　③－１ 入出力は左右どちらでも使用できます
ＭＭ－１５０－Ａ サイカワ	３７ｋｗ	正逆切替　①１　②Ｎ　③－１ 最大入力回転1800rpm　最大入力トルク700N・m
ＭＭ－６８－４ＳＰ	６８ｋｗ用	正逆切替　１／４．１４減速機 入力回転1800rpm→出力回転434.8rpm 入力トルク約363N・m　出力トルク約1386N・m

●三菱モーター付　４段変速機

型　式	モーター	仕　　様

ＭＳＤ－４０２ Ｖプーリーなし ~~出力側Φ１２７×Ａ×４~~	高効率モーター １．５ｋｗ　４Ｐ　２００Ｖ	５０Ｈｚ　①３００ｒｐｍ　②４９０ｒｐｍ　③７６０ｒｐｍ　④１２２０ｒｐｍ ６０Ｈｚ　①３６０ｒｐｍ　②５９０ｒｐｍ　③９１０ｒｐｍ　④１４６０ｒｐｍ サン精機ＳＨＭ－０２－４Ｍ型相当品
ＭＳＤ－４０３ Ｖプーリーなし ~~出力側Φ１４０×Ｂ×４~~	１．５ｋｗ　６Ｐ　２００Ｖ	５０Ｈｚ　①３２３ｒｐｍ　②５６４ｒｐｍ　③９１６ｒｐｍ　④１２８９ｒｐｍ ６０Ｈｚ　①３９０ｒｐｍ　②６８０ｒｐｍ　③１１０６ｒｐｍ　④１５５６ｒｐｍ 2022年6月1日販売停止→MSD-405型にて対応
ＭＳＤ－４０３ Ｖプーリーなし ~~出力側Φ１４０×Ｂ×４~~	２．２ｋｗ　４Ｐ　２００Ｖ	５０Ｈｚ　①３２３ｒｐｍ　②５６４ｒｐｍ　③９１６ｒｐｍ　④１２８９ｒｐｍ ６０Ｈｚ　①３９０ｒｐｍ　②６８０ｒｐｍ　③１１０６ｒｐｍ　④１５５６ｒｐｍ 2022年6月1日販売停止→MSD-405型にて対応
ＭＳＤ－４０３ Ｖプーリーなし ~~出力側Φ１４０×Ｂ×４~~	高効率モーター ２．２ｋｗ　４Ｐ　２００Ｖ	５０Ｈｚ　①３２３ｒｐｍ　②５６４ｒｐｍ　③９１６ｒｐｍ　④１２８９ｒｐｍ ６０Ｈｚ　①３９０ｒｐｍ　②６８０ｒｐｍ　③１１０６ｒｐｍ　④１５５６ｒｐｍ サン精機ＳＨＭ－０３－４Ｍ型相当品 2022年6月1日販売停止→MSD-405型にて対応
ＭＳＤ－４０３ Ｖプーリーなし ~~出力側Φ１４０×Ｂ×４~~	韓国高効率モーター ２．２ｋｗ　４Ｐ　２００Ｖ ６０Ｈｚ　韓国向け	上記と同じ 2022年6月1日販売停止
ＭＳＤＴ－４０３ Ｖプーリー付	高効率モーター ２．２ｋｗ　４Ｐ　２００Ｖ 東田機工仕様	ギヤ比　①０．４４８　②０．５９１　③０．７２４　④０．８８９ ※プーリーサイズはその都度指定 2022年6月1日販売停止→MSD-405型にて対応
ＭＳＤ－４０５ Ｖプーリーなし ~~出力側Φ１４０×Ｂ×４~~	高効率モーター ３．７ｋｗ　４Ｐ　２００Ｖ	５０Ｈｚ　①３２８ｒｐｍ　②５７２ｒｐｍ　③９２９ｒｐｍ　④１３０７ｒｐｍ ６０Ｈｚ　①３９０ｒｐｍ　②６８０ｒｐｍ　③１１０６ｒｐｍ　④１５５６ｒｐｍ ギヤ比　①０．２２３　②０．３８９　③０．６３２　④０．８８９ サン精機ＳＨＭ－０５－４Ｍ型相当品
ＭＳＤ－４０５－Ａ 旧図面：ＭＳＤ－４０５ Ｖプーリーなし ~~出力側~~ ~~－50Hzφ161×B×4~~ ~~－60Hzφ136×B×4~~	高効率モーター ３．７ｋｗ４Ｐ２００Ｖ ツガミ仕様	上記と同じ
ＭＳＤ－４０５－Ｄ Ｖプーリーなし ~~出力側Φ１４０×Ｂ×４~~	高効率モーター ３．７ｋｗ４Ｐ２００Ｖ 梶原工業仕様	上記と同じ
ＭＳＤ－４０５ Ｖプーリーなし ~~出力側~~ ~~－50Hzφ161×B×4~~ ~~－60Hzφ136×B×4~~	高効率モーター ＳＦ－ＰＲＦ ３．７ｋｗ４Ｐ ３８０Ｖ　タイ向け ツガミ仕様	上記と同じ
ＭＳＤ－４０５ Ｖプーリーなし ~~出力側Φ１４０×Ｂ×４~~	ＳＥＷモーター DRN100L4/FF ３．７ｋｗ　４Ｐ　４８０Ｖ カナダ向け	上記と同じ
ＭＳＤ－４０５ Ｖプーリーなし	高効率モーター ＳＦ－ＰＲＦ	上記と同じ

~~出力側Φ１４０×B×４~~	３．７ｋｗ４Ｐ ３８０Ｖ　タイ向け	
ＭＳＤ－４０５ Ｖプーリーなし ~~出力側Φ１４０×B×４~~	高効率モーター ＳＦ－ＰＲＦ－ＶＮ ３．７ｋｗ　４Ｐ ３８０Ｖ：５０Ｈｚ ベトナム向け	上記と同じ
ＭＳＤＴ－４０５ Ｖプーリー付	高効率モーター付 ３．７ｋｗ　４Ｐ　２００Ｖ 東田機工仕様	ギヤ比　①０．４４８４　②０．５９０６　③０．７２３９　④０．８８９２ ※プーリーサイズはその都度指定
ＭＳＤＴ－４０５　低速 Ｖプーリーなし ~~出力側Φ１４０×B×４~~	高効率モーター ３．７ｋｗ　４Ｐ　２００Ｖ	低速仕様　変速比 ①０，２４３３　②０．３３５６　③０．４２９４　④０．４９５６
ＭＳＤ－４０８ Ｖプーリーなし ~~出力側Φ１４０×B×４~~	高効率モーター ５．５ｋｗ　４Ｐ　２００Ｖ	５０Ｈｚ　①３２３ｒｐｍ　②５６４ｒｐｍ　③９１６ｒｐｍ　④１２８９ｒｐｍ ６０Ｈｚ　①３９０ｒｐｍ　②６８０ｒｐｍ　③１１０６ｒｐｍ　④１５５６ｒｐｍ ギヤ比　①０．２２３　②０．３８９　③０．６３２　④０．８８９ サン精機ＳＨＭ－０８－４Ｍ型相当品
ＭＳＤ－４０８－Ｅ Ｖプーリーなし ~~出力側~~ ~~－50HzΦ161×B×4~~ ~~－60HzΦ136×B×4~~	高効率モーター ５．５ｋｗ　４Ｐ　２００Ｖ ツガミ仕様	上記と同じ
ＭＳＤ－４０８－Ｇ Ｖプーリーなし チェンジレバー特殊 補助軸付	高効率モーター ５．５ｋｗ　４Ｐ　２００Ｖ ニッセー仕様	５０Ｈｚ　①３２３ｒｐｍ　②５６４ｒｐｍ　③９１６ｒｐｍ　④１２８９ｒｐｍ ６０Ｈｚ　①３９０ｒｐｍ　②６８０ｒｐｍ　③１１０６ｒｐｍ　④１５５６ｒｐｍ ギヤ比　①０．２２３　②０．３８９　③０．６３２　④０．８８９
ＭＳＤＴ－４０８ Ｖプーリーなし ~~出力側Φ１４０×B×４~~	高効率モーター付 ３．７ｋｗ　６Ｐ　２００Ｖ	２段変速機 ギヤ比　①０．２４５　②０．９８０
ＭＳＤ－４１０ Ｖプーリーなし ~~出力側Φ１８０×B×４~~	高効率モーター ７．５ｋｗ　４Ｐ　２００Ｖ	５０Ｈｚ　①３２６ｒｐｍ　②５１２ｒｐｍ　③７９８ｒｐｍ　④１２２６ｒｐｍ ６０Ｈｚ　①３８９ｒｐｍ　②６０８ｒｐｍ　③９５０ｒｐｍ　④１４５９ｒｐｍ ギヤ比　①０．２２２　②０．３４７　③０．５４３　④０．８３４ サン精機ＳＨＭ－１０－４Ｍ型相当品
ＭＳＤ－４１０ Ｖプーリーなし	高効率モーター ７．５ｋｗ　４Ｐ ３８０Ｖ　タイ向け	上記と同じ
ＭＳＤ－４１０－Ａ Ｖプーリー付 出力側Φ１８０×Ｂ×４	高効率モーター ７．５ｋｗ　４Ｐ　２００Ｖ 梶原工業仕様	上記と同じ ※オイルゲージ（鉄製）および排油口は左右両側取付
ＭＳＤ－４１０－Ｉ Ｖプーリーなし	高効率モーター ７．５ｋｗ　４Ｐ　２００Ｖ ニッセー仕様	上記と同じ ※チェンジレバー特殊、補助軸付
ＭＳＤ－４１０－Ｇ	高効率モーター ７．５ｋｗ　４Ｐ　２００Ｖ ツガミ仕様	上記と同じ ※オイルゲージ（鉄製）
ＭＳＤ－４１０ＶＤ タテ型：出力軸下向き	高効率モーター ７．５ｋｗ　４Ｐ　２００	上記と同じ

Ｖプーリーなし	Ｖ	
ＭＳＤ－４１０	高効率モーター ７．５ｋｗ SF-PRV-CH 中国向け	＊
ＭＳＤ－４１５ Ｖプーリーなし ~~出力側Φ２０５×Ｃ×４~~	高効率モーター １１ｋｗ　４Ｐ　２００Ｖ	５０Ｈｚ　①３２６ｒｐｍ　②５０９ｒｐｍ　③７９６ｒｐｍ　④１２２２ｒｐｍ ６０Ｈｚ　①３９１ｒｐｍ　②６１２ｒｐｍ　③９５６ｒｐｍ　④１４６８ｒｐｍ サン精機ＳＨＭ－１５－４Ｍ型相当品
ＭＳＤ－４１５－Ａ 大基工業仕様	高効率モーター １１ｋｗ　６Ｐ　２００Ｖ	５０Ｈｚ　①２１５ｒｐｍ　②３３６ｒｐｍ　③５２５ｒｐｍ　④８０６ｒｐｍ ６０Ｈｚ　①２５９ｒｐｍ　②４０５ｒｐｍ　③６３４ｒｐｍ　④９７３ｒｐｍ ターミナルボックス上側 オイルレベルゲージ、ドレン　左右取付 Ｖプーリー付
ＭＳＤ－４２０ Ｖプーリーなし ~~出力側Φ２０３．２×Ｃ×４~~	１５ｋｗ　４Ｐ　２００Ｖ	５０Ｈｚ　①３２２ｒｐｍ　②５０４ｒｐｍ　③７８８ｒｐｍ　④１２０９ｒｐｍ ６０Ｈｚ　①３８９ｒｐｍ　②６０８ｒｐｍ　③９５１ｒｐｍ　④１４５９ｒｐｍ
ＭＳＤ－４２０ Ｖプーリーなし ~~出力側Φ２０３．２×Ｃ×４~~	高効率モーター １５ｋｗ　４Ｐ　２００Ｖ	上記と同じ

※上記機種の標準取付プーリーサイズの変更または、プーリー不要とすることは可能です。

型　式	モーター	仕　様
~~ＭＳＤＴ－４０３Ｇ~~ 低速４段	２．２ｋｗ　４Ｐ　２００Ｖ	＊＊＊
~~ＭＳＤＴ－４０５ＧＬ~~ 低速４段	３．７ｋｗ　４Ｐ　２００Ｖ	５０Ｈｚ　①５４ｒｐｍ　②９４ｒｐｍ　③１５３ｒｐｍ　④２１５ｒｐｍ ６０Ｈｚ　①４８ｒｐｍ　②７８ｒｐｍ　③１２７ｒｐｍ　④１７８ｒｐｍ
~~ＭＳＤＴ－４０５ＧＨ~~ 低速４段	３．７ｋｗ　４Ｐ　２００Ｖ	５０Ｈｚ　①１２０ｒｐｍ　②２１０ｒｐｍ　③３４１ｒｐｍ　④４８０ｒｐｍ ６０Ｈｚ　①１４５ｒｐｍ　②２５３ｒｐｍ　③４１２ｒｐｍ　④５７９ｒｐｍ ギヤ比　０．０８３　０．１４５　０．２３５　０．３３１
~~ＭＳＤ－４０５ＤＢ~~ ディスクブレーキ付	３．７ｋｗ　４Ｐ　２００Ｖ	５０Ｈｚ　①３２３ｒｐｍ　②５６４ｒｐｍ　③９１６ｒｐｍ　④１２０３ｒｐｍ ６０Ｈｚ　①３９０ｒｐｍ　②６８０ｒｐｍ　③１１０６ｒｐｍ　④１１５２ｒｐｍ ギヤ比　０．２２２９　０．３８８７　０．６３２０　０．８２９９
高効率モーター付 ~~ＭＳＤＴ－４０８ＧＬ~~ 低速４段	日本電産 テクノモーター ＦＥＬＦ－５Ｐ ５．５ｋｗ　４Ｐ　２００Ｖ	５０Ｈｚ　①４５ｒｐｍ　②６２ｒｐｍ　③９０ｒｐｍ　④１１８ｒｐｍ ６０Ｈｚ　①５４ｒｐｍ　②７５ｒｐｍ　③１０８ｒｐｍ　④１４３ｒｐｍ ギヤ比　０．０３１　０．０４３　０．０６２　０．０８２
~~ＭＳＤＴ－４０８ＧＬ~~ 低速４段	５．５ｋｗ　４Ｐ　２００Ｖ	５０Ｈｚ　①４５ｒｐｍ　②７８ｒｐｍ　③１２７ｒｐｍ　④１７８ｒｐｍ ６０Ｈｚ　①５４ｒｐｍ　②９４ｒｐｍ　③１５３ｒｐｍ　④２１５ｒｐｍ
~~ＭＳＤＴ－４０８ＧＨ~~ 低速４段	５．５ｋｗ　４Ｐ　２００Ｖ	５０Ｈｚ　①１２０ｒｐｍ　②２１０ｒｐｍ　③３４１ｒｐｍ　④４８０ｒｐｍ ６０Ｈｚ　①１４５ｒｐｍ　②２５３ｒｐｍ　③４１２ｒｐｍ　④５７９ｒｐｍ ギヤ比　０．０８３　０．１４５　０．２３５　０．３３１
~~ＭＳＤ－４１０Ｇ~~ 低速４段	７．５ｋｗ　４Ｐ　２００Ｖ	＊＊＊
~~ＭＳＤＴ－４１０Ｇ~~ 低速４段	７．５ｋｗ　４Ｐ　２００Ｖ	６０Ｈｚ　①１３２ｒｐｍ　②２０６ｒｐｍ　③３２３ｒｐｍ　④４９５ｒｐｍ ギヤ比　０．０７５４　０．１１８０　０．１８４３　０．２８３０
~~ＭＳＤ－４１５Ｇ~~ 低速４段	１１ｋｗ　４Ｐ　２００Ｖ	＊＊＊

~~ＭＳＤＴ－４１５Ｇ~~ 低速４段 Ｖプーリー付 出力側Φ２０３×Ｃ×６	１１ｋｗ　４Ｐ　２００Ｖ	６０Ｈｚ　①１３２ｒｐｍ　②２０６ｒｐｍ　③３２３ｒｐｍ　④４９５ｒｐｍ ギヤ比　０．０７５４　０．１１８０　０．１８４３　０．２８３０
~~ＭＳＤ－４２０Ｇ~~ 低速４段	１５ｋｗ　４Ｐ　２００Ｖ	＊＊＊
2018.08.10販売終了。モーターケース６つ穴のため、高効率モーターでは対応出来ません。		

●三菱モーター付　５段変速機

型　式	モーター	仕　様
ＭＳＤ－５０５ Ｖプーリーなし ~~出力側Φ１４０×Ｂ×４~~	３．７ｋｗ　４Ｐ　２００Ｖ	５０Ｈｚ　①２６８ｒｐｍ　②４１６ｒｐｍ　③５６４ｒｐｍ　④８００ｒｐｍ　⑤１２８９ｒｐｍ ６０Ｈｚ　①３２３ｒｐｍ　②５０２ｒｐｍ　③６８０ｒｐｍ　④９６５ｒｐｍ　⑤１５５６ｒｐｍ
※上記機種の標準取付プーリーサイズの変更または、プーリー不要とすることは可能です。		

●三菱モーター付　８段変速機

型　式	モーター	仕　様
~~ＭＳＤ－８０５~~ Ｖプーリーなし ~~出力側Φ１４０×Ｂ×４~~	３．７ｋｗ　４Ｐ　２００Ｖ	５０Ｈｚ　Ｈ　①３２３ｒｐｍ　②５６４ｒｐｍ　③９１６ｒｐｍ　④１２８９ｒｐｍ Ｌ　①５２ｒｐｍ　②９０ｒｐｍ　③１４６ｒｐｍ　④２０６ｒｐｍ ６０Ｈｚ　Ｈ　①３９０ｒｐｍ　②６８０ｒｐｍ　③１１０６ｒｐｍ　④１５５６ｒｐｍ Ｌ　①６２ｒｐｍ　②１０８ｒｐｍ　③１７６ｒｐｍ　④２４８ｒｐｍ ギヤ比　Ｈ　①０．２２２９　②０．３８８７　③０．６３２１　④０．８８９２ Ｌ　①０．０３５６　②０．０６２０　③０．１００８　④０．１４１９
~~ＭＳＤ－８０８~~ Ｖプーリーなし ~~出力側Φ１４０×Ｂ×４~~ 安川モーター付	５．５ｋｗ　４Ｐ　２００Ｖ	上記と同じ
※上記機種の標準取付プーリーサイズの変更または、プーリー不要とすることは可能です。 2018.08.10販売終了。モーターケース６つ穴のため、高効率モーターでは対応出来ません。		

●安川モーター付　４段変速機

型　式	モーター	仕　様
~~ＭＳＤ－４０３Ｚ~~ Ｖプーリーなし ~~出力側Φ１４０×Ｂ×４~~	２．２ｋｗ用 【ＢＤＬＱ－５Ｚ】	５０Ｈｚ　①３２３ｒｐｍ　②５６４ｒｐｍ　③９１６ｒｐｍ　④１２８９ｒｐｍ ６０Ｈｚ　①３９０ｒｐｍ　②６８０ｒｐｍ　③１１０６ｒｐｍ　④１５５６ｒｐｍ

回転中でも瞬時、的確な変速操作可能なノンストップ変速機（一部製品）

スライドキー方式（一部製品）ですので、回転中・停止中いずれでも的確な変速操作が可能。
歯車・軸はクロームモリブデン鋼を使用し、滲炭焼入れを施し、強度には十分余裕をもたせてあります。
静粛な運転・小型・軽量・安価。変速機・減速機・増速機の取付は水平・横・縦と自由な角度が可能です。
歯車はモジュール0．５～22まで製作出来ます。

■組立図（分解構造図・パーツリスト）について（2020.06.18）

ＭＳ－４０２型、ＭＳ－４０５型、ＭＳＤ－４０５型、ＭＳＤ－４０８型以外については原則お客様にお出ししておりません。
部品の交換等につきましては、当社に修理依頼品を送って頂ければ修理見積をさせて頂きます。
※下記の「修理見積依頼品」をご確認下さい。

■減速機・増速機・変速機・正逆切替の塗装色について（2018.8.27）

ユーザー様からの特別な指定がない限り、塗装色をグレーに統一致します。

■補助軸について（2018.9.3）

ユーザー様の特別な依頼がある場合を除き、廃止致します。

■図面・製品検査書・取扱説明書・カタログ

図面・製品検査書・取扱説明書・カタログ等、当社の書類は日本語のみに対応しております。
また、取扱説明書はＰＤＦにて無償で発行しておりますが、特殊製品につきましては有償発行となります。
なお、図面・仕様、取扱説明書、カタログは、予告なしに変更する場合が御座います。

■推奨オイルについて　※特殊品については変更となる場合アリ

変速機用・減速機用　ＥＮＥＯＳ　ボンノックＴＳ６８
増速機用　ＥＮＥＯＳ　スーパーマシンルブ　Ｐ３２

標準品は、若干の変速比・回転数およびチェンジレバーの取付位置・レベルゲージの位置など変更が可能です。
また、ギヤ比や変速段数などを変更して、標準品の改作型も出来ます。
もちろん、特注品の設計・製造も１台から致します。
ご希望の仕様に合った機種を提案させて頂きますので、減速比・増速比、動力・回転数、変速段数、取付寸法の制限、使用用途、連続運転時間など
をメールで当社までお知らせ下さい。
山合製作所・大矢製作所・大都精機・谷口減速機・サン精機　一部同等製品製作可能です。

増速機について

出力Ｍａｘ回転数は３０００ｒｐｍまでとなります。それ以上の回転数が必要な場合は要相談下さい。
また、入力回転数を必ずお知らせ下さい。

修理見積依頼品について

修理依頼をされる場合は必ず下記の「修理見積依頼品」をクリックしてご確認下さい。

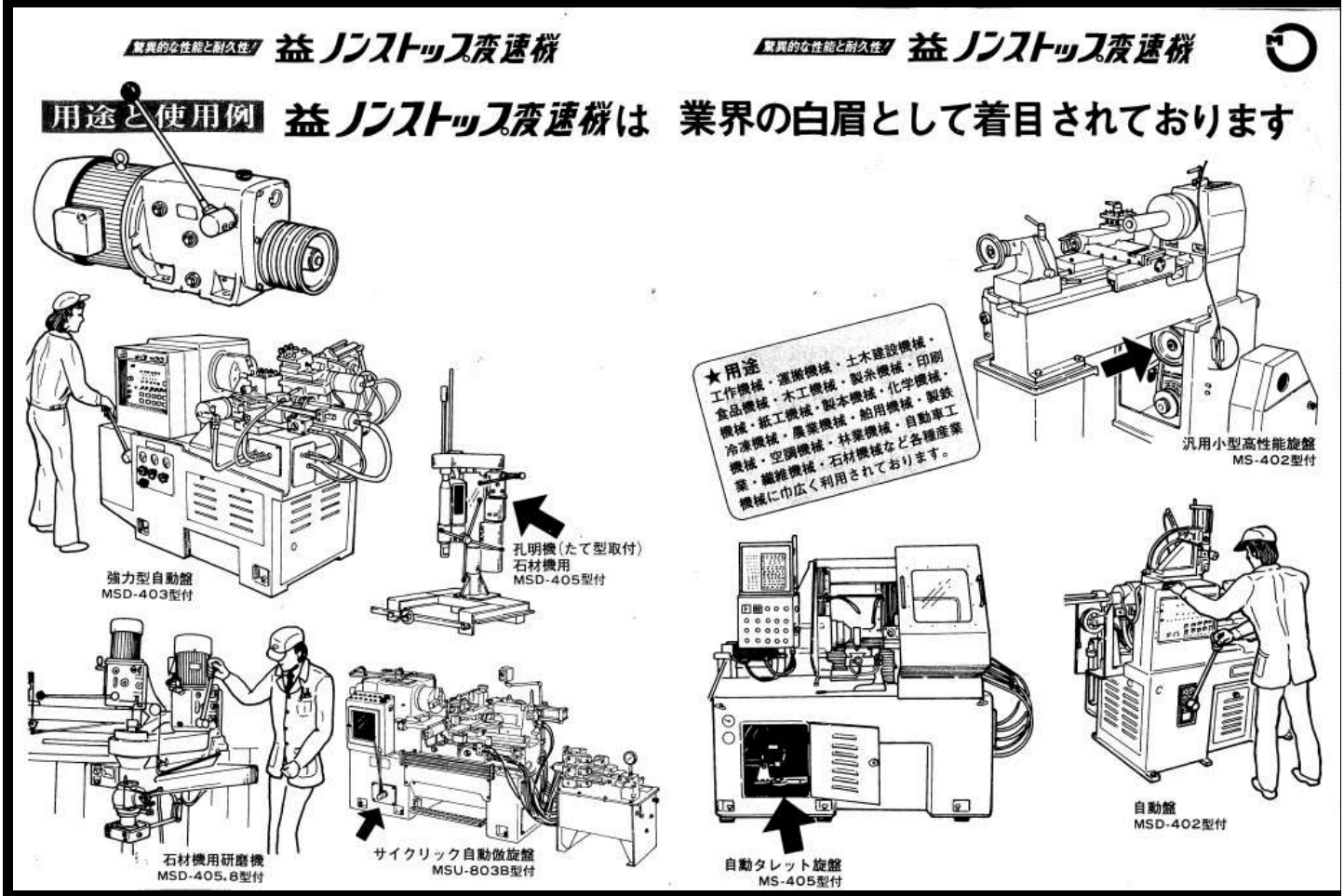

益の変速機カタログ	減速機・増速機・変速機　製品一覧表	オイル交換方法	修理見積依頼品

三菱モーターについては下記の「モーターについて」をクリックして下さい	他社ウォーム減速機

お問い合わせ　アクセス　商社　取引先1　取引先2　モーターについて　保証および免責事項　受注製品