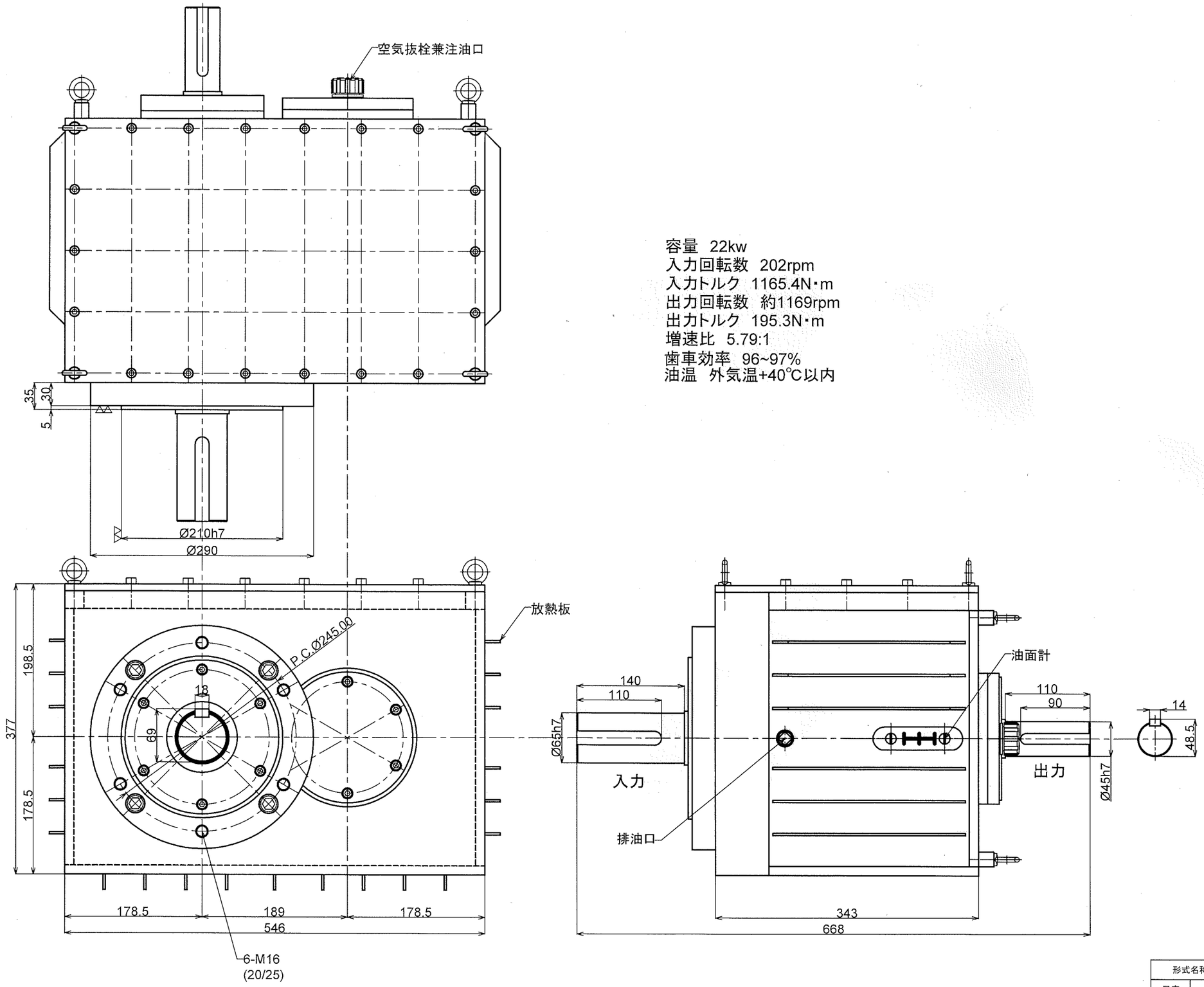

容量　22kw
入力回転数　202rpm
入力トルク　1165.4N･m
出力回転数　約1169rpm
出力トルク　195.3N･m
増速比　5.79:1
歯車効率　96~97%
油温　外気温+40℃以内

形式名称	MSH-22-5.79型増速機　概略寸法図			
尺度	1:5	角法	三角法	
図番		日付	2018.8.17	
社長	課長	検図	設計	製図　竹中
○ 株式会社 益製作所				