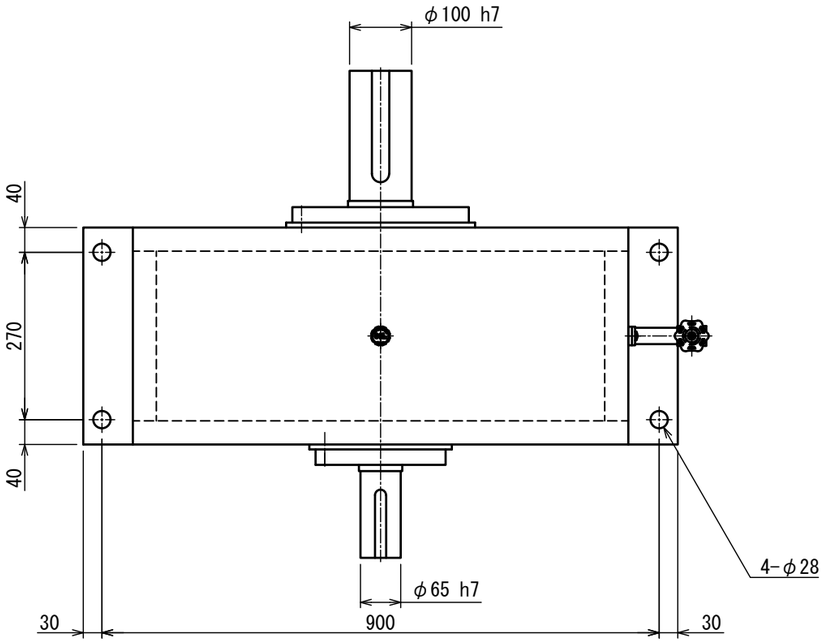

概略仕様
最大入力：２５０ＫＷ
入力回転数：１７５０ｒｐｍ
入力トルク：１３６０Ｎｍ
減速比：１／５
出力回転数：３５０ｒｐｍ
出力トルク：６８００Ｎｍ
重量：約６５０ＫＧ

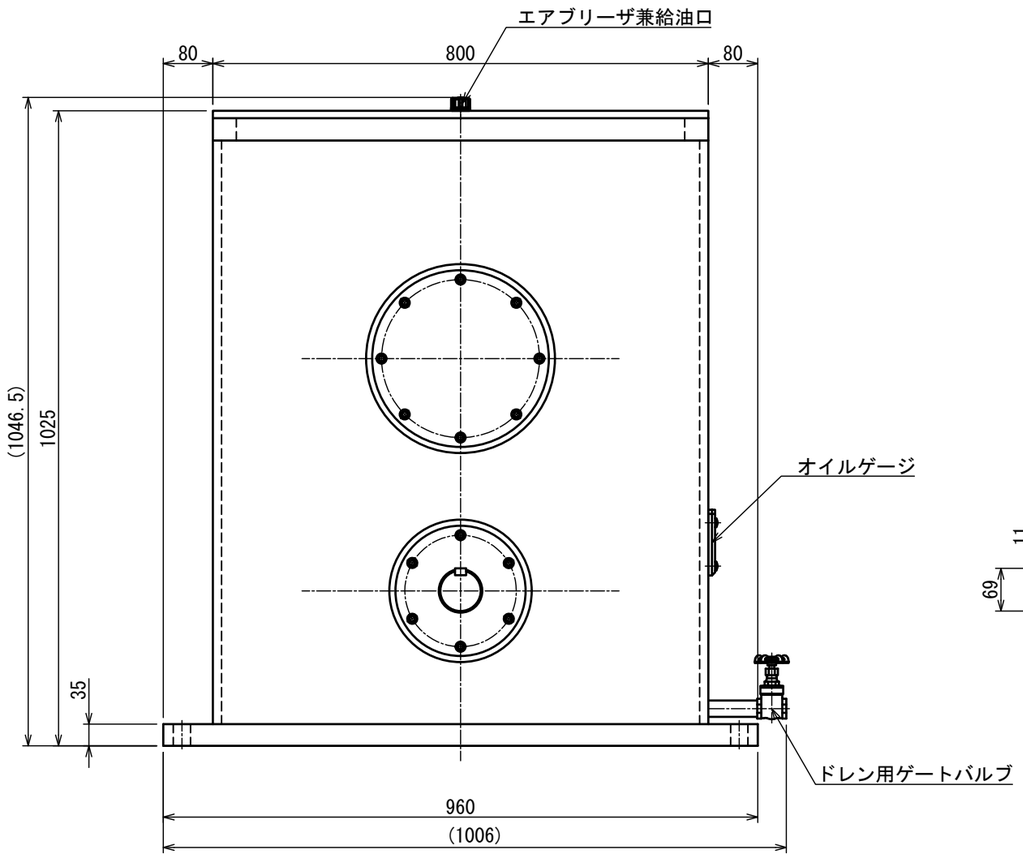

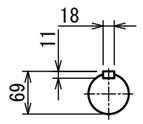

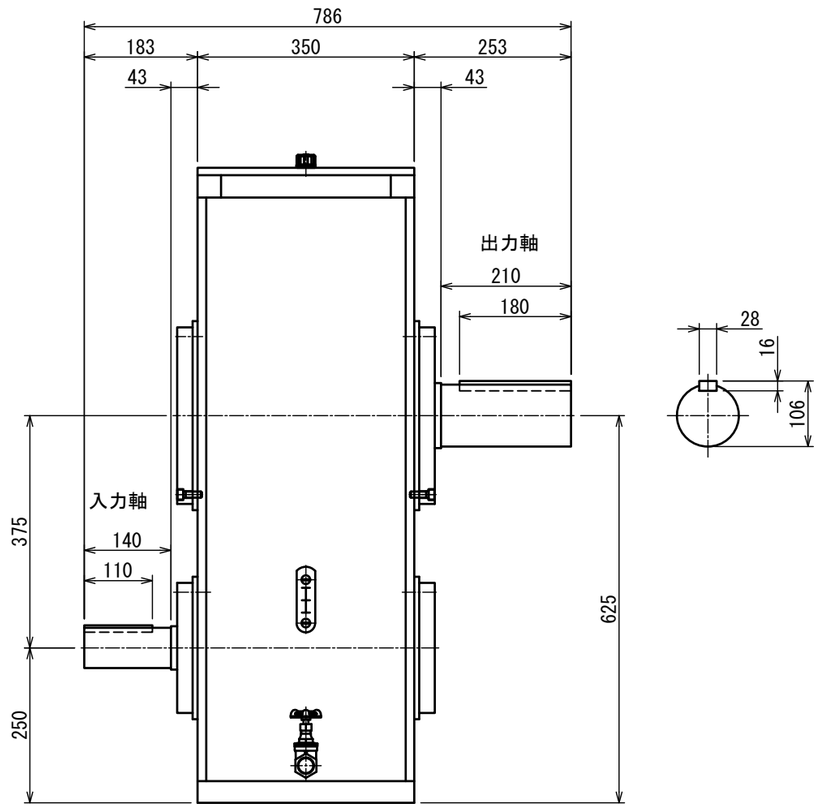

図 番	MS-250-1/5YA-AOD	図 面 名 称	概略外形図						
形 式 名 称		MS-250-1/5YA型減速機	尺 度	1:7	角 法				
株式会社 益 製 作 所		日 付	2025 年 6月 27日	承認		検図		製図	