| 普通寸法差（削り加工） | | | | |
|---|---|---|---|---|
| 呼ビサ法ノ区分 | | 普通 | 中 | 粗 |
| 1以上 | 6以下 | 0.05 | 0.1 | 0.3 |
| 6 | 30 | 0.07 | 0.2 | 0.5 |
| 30 | 120 | 0.1 | 0.3 | 0.7 |
| 120 | 400 | 0.2 | 0.5 | 1.2 |
| 400 | 1000 | 0.3 | 0.8 | 2.0 |

指示無き部分ハ赤図取リノコト

動力　22KW
最大入力回転数　約3000rpm
入力トルク　約70N.m
最大出力回転数　約27647rpm
出力トルク　約7.6N.m
増速比　1：9.22

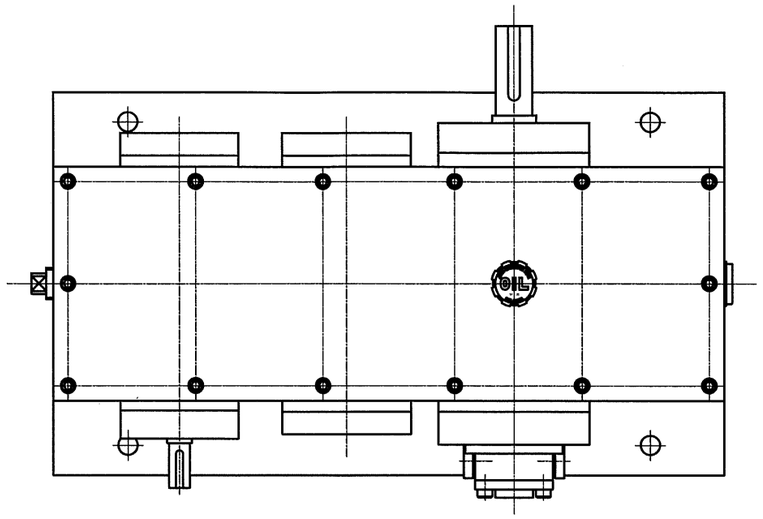

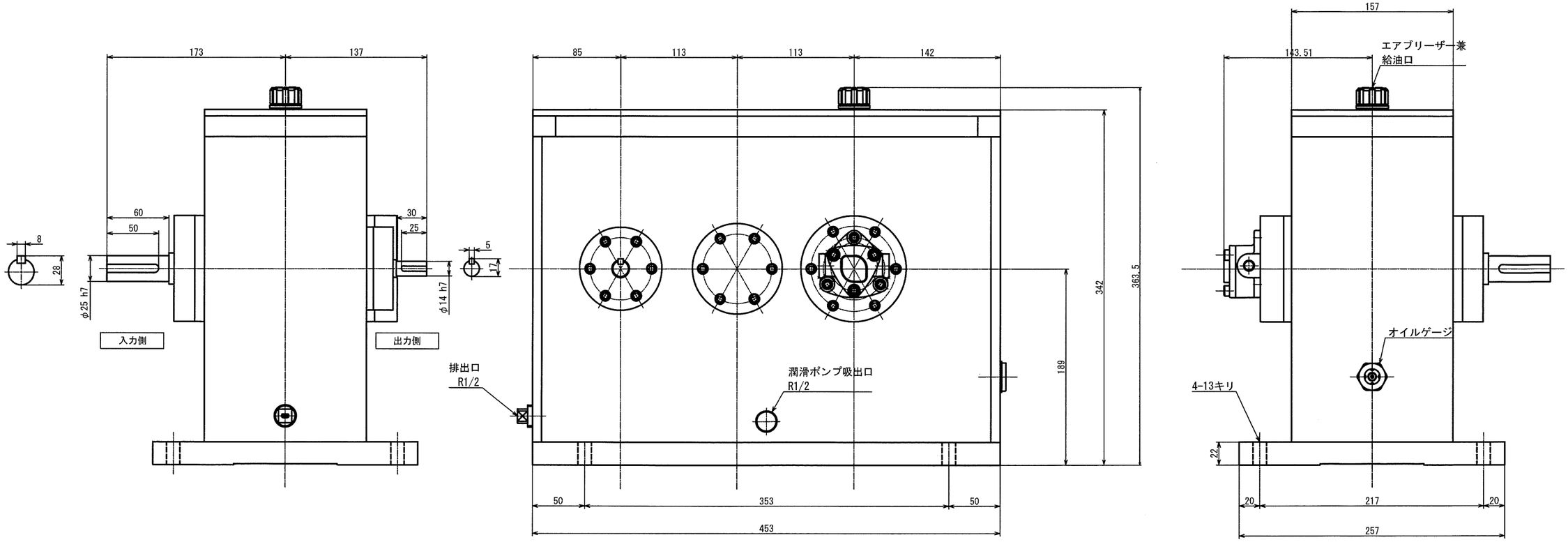


| 改定 | 日付 | '21.12.12 | 事由 | * | 担当 | * | No. | 0000 |
|---|---|---|---|---|---|---|---|---|

| 図番 | MS-22-9.22-OD | 図面名称 | 外形図 | | | | |
|---|---|---|---|---|---|---|---|
| 形式名称 | | MS-22-9.22TBK型増速機 | 尺度 | 1:2 | 角法 | | |
| 株式会社 益製作所 | | 日付 | 2023年02月10日 | 承認 | 検図 | 製図 | |