普通寸法差（削り加工）			
呼び寸法ノ区分	寸法公差		
	精級 ±	中級 ±	粗級 ±
1以上 4以下	0.05	0.1	0.3
4をこえ 16以下	0.07	0.2	0.5
16をこえ 63以下	0.1	0.3	0.7
63をこえ 250以下	0.2	0.5	1.2
250をこえ 1000以下	0.3	0.8	2.0

指示無キ部分ハ糸面取リノコト

▽（∿ ▽▽ ▽▽▽）G

動力　22kw
入力回転数　約1500rpm
入力トルク　約140N･m
出力回転数　約6000rpm
出力トルク　約35N･m
増速比　4：1

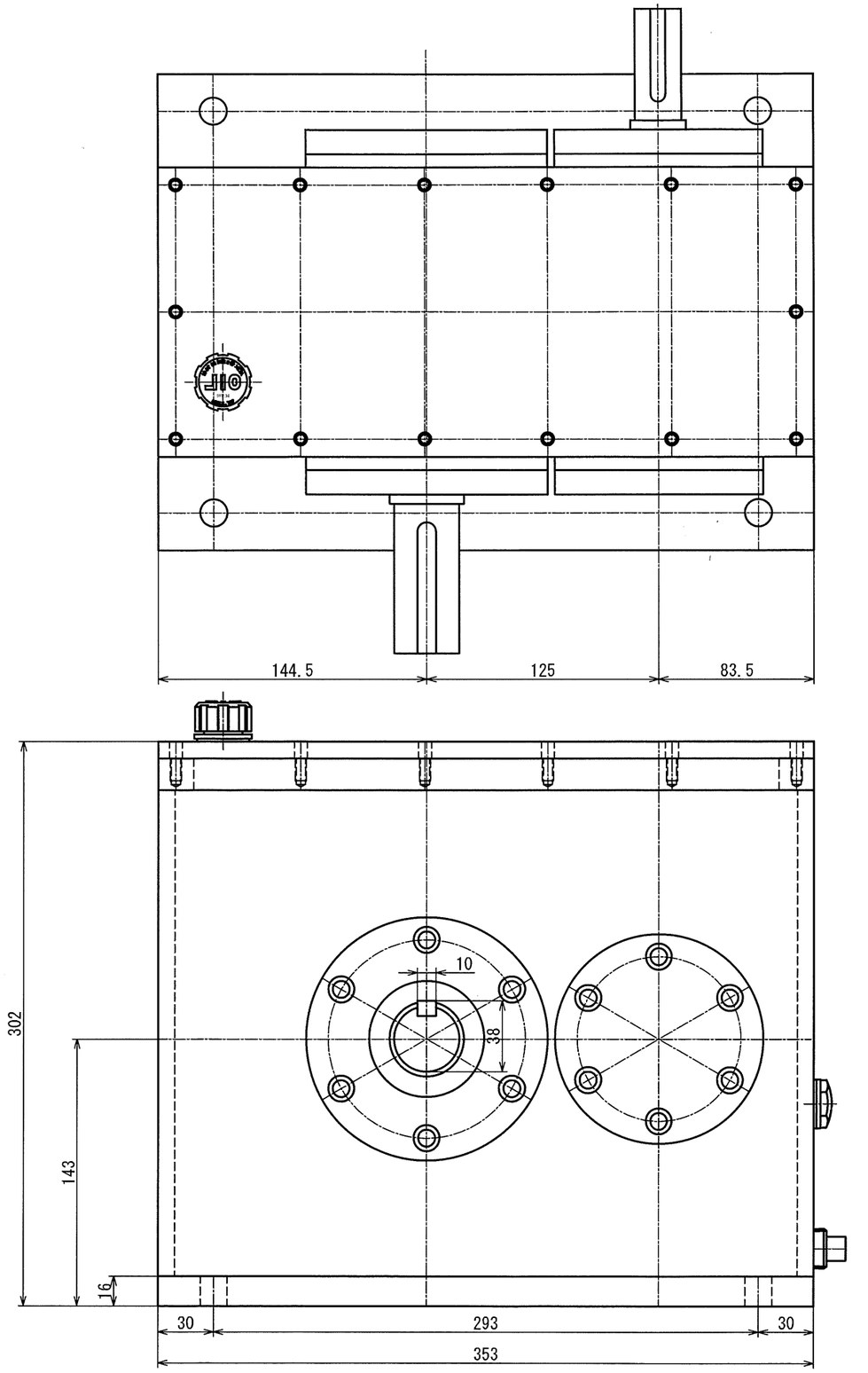

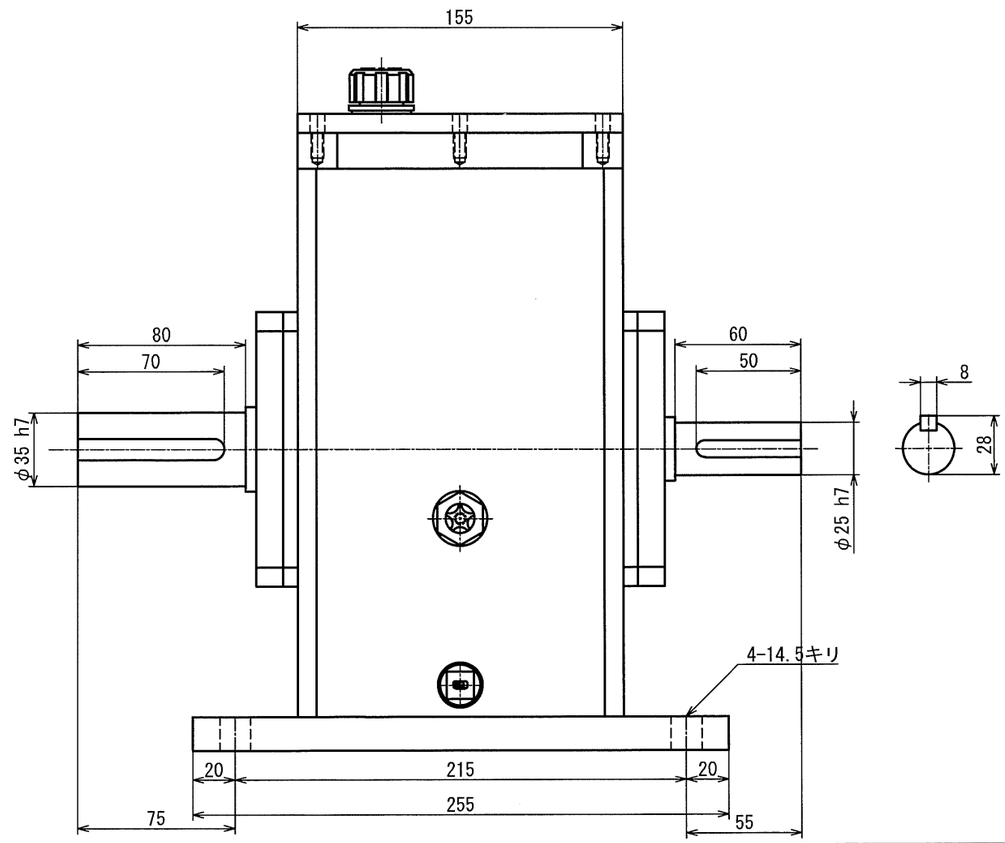

図番	MS-22-4SG-AOD	図面名称	MS-22-4SG-AOD 概略外形図				
形式名称	MS-22-4SG 型増速機	尺度	1:1	角法			
○ 株式会社 益製作所	日付	2024年 10月 29日	承認		検図		製図

改定△	日付	'**.**.**	事由	*	担当	*	No.	0000