普通寸法差（削り加工）			
呼ビ寸法ノ区分		寸法公差 精級 m	中級 c	粗級 v
1以上	4以下	0.05	0.1	0.3
4をこえ	16以下	0.07	0.2	0.5
16をこえ	63以下	0.1	0.3	0.7
63をこえ	250以下	0.2	0.5	1.2
250をこえ	1000以下	0.3	0.8	2.0
指示無キ部分ハ糸面取リノコト G				

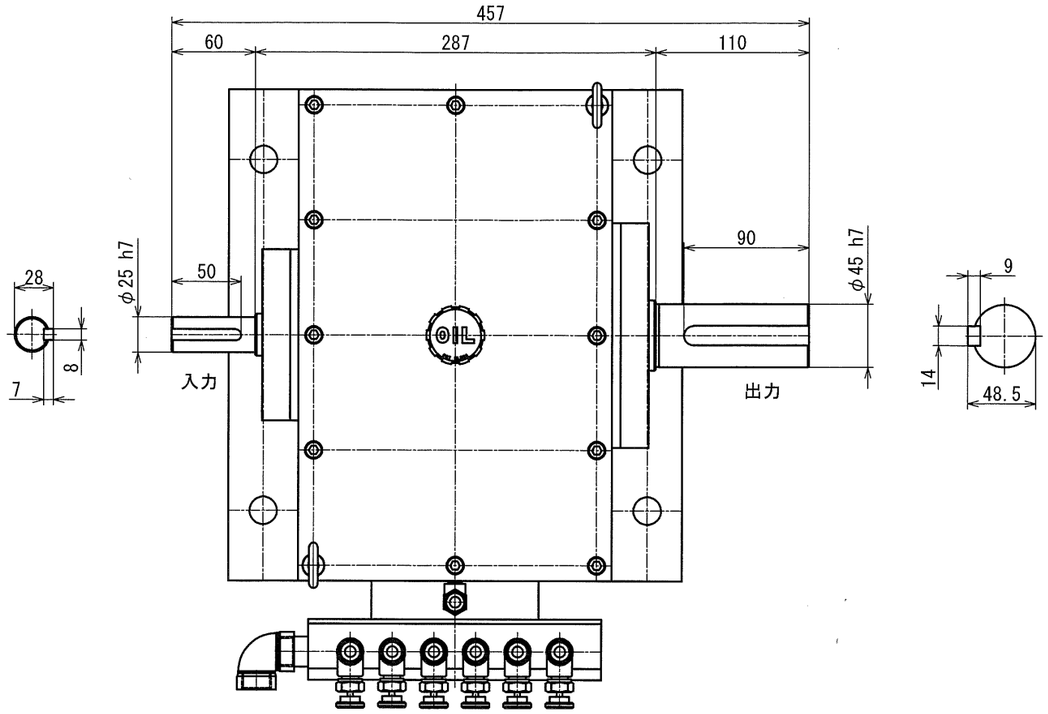

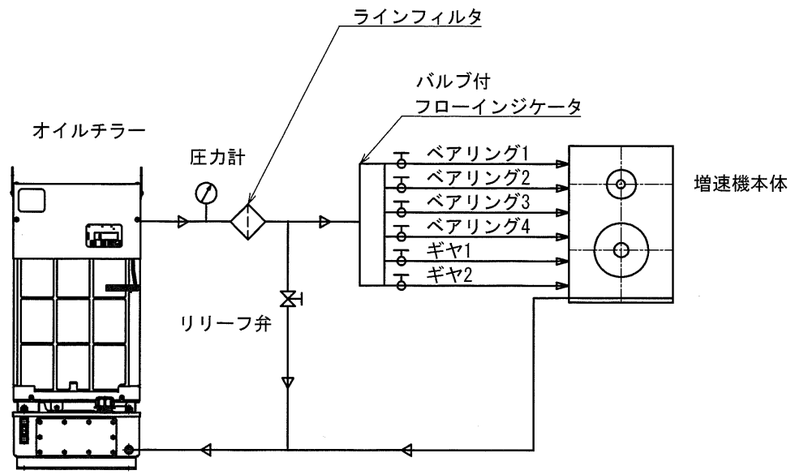

潤滑冷却回路

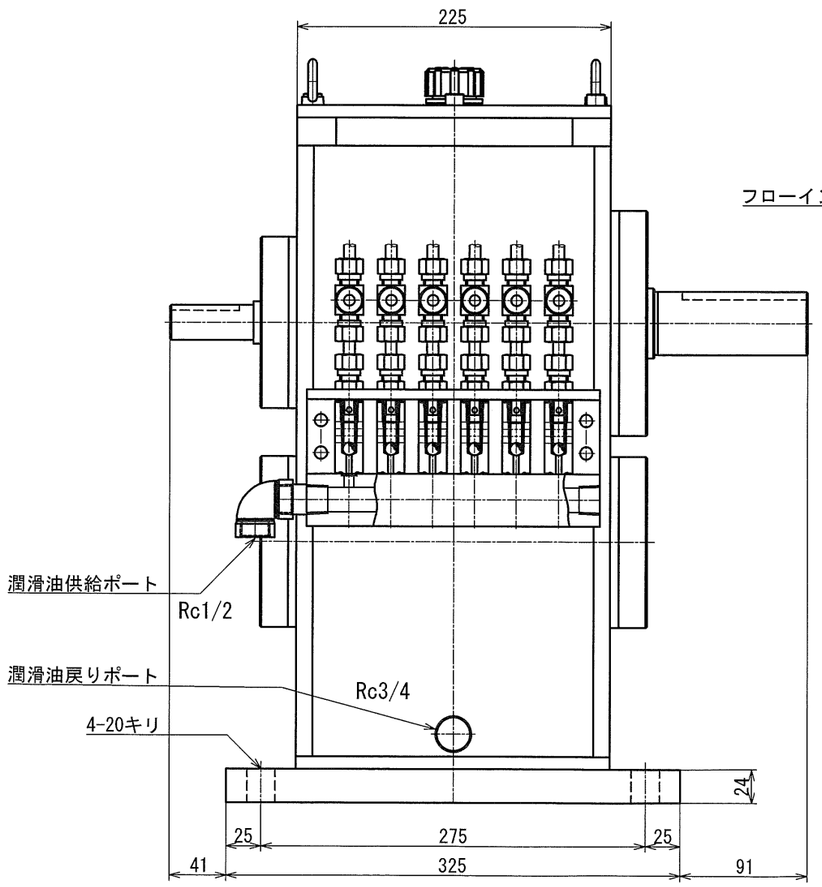

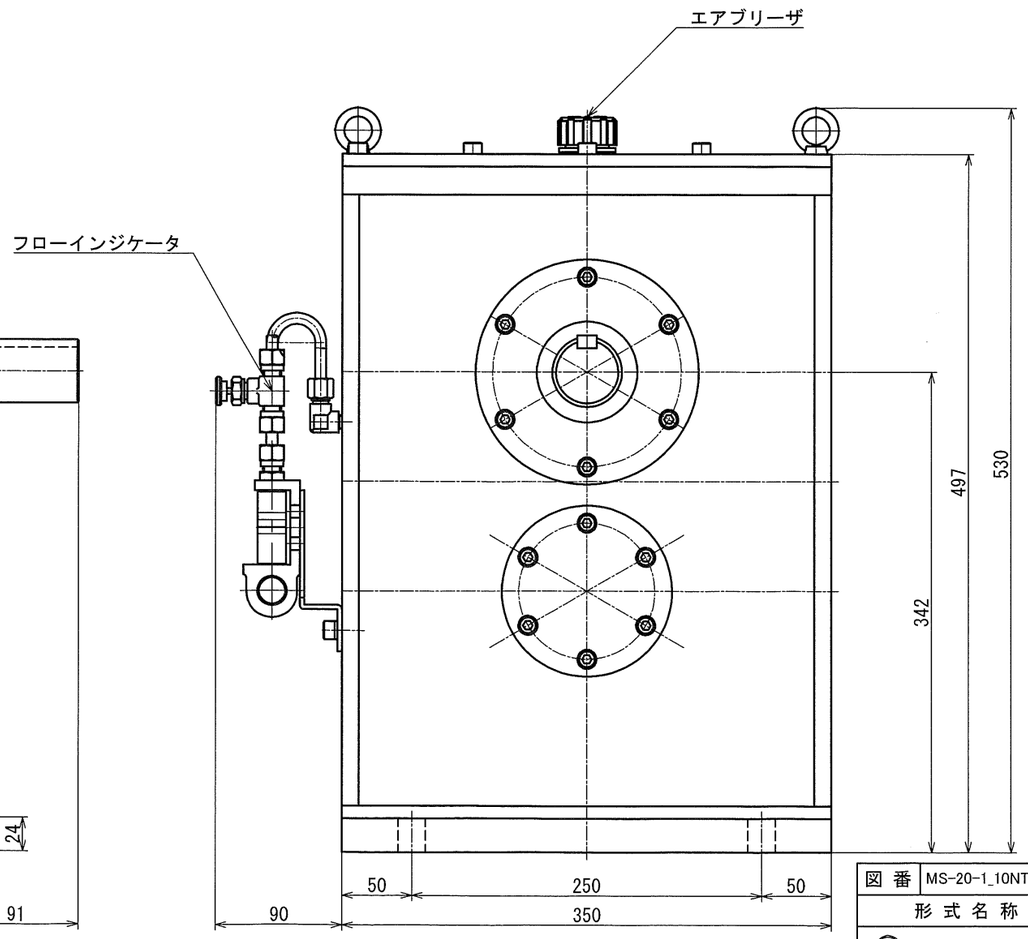

動力　約２０ｋｗ
入力回転数　１０００００ｒｐｍ
出力回転数　約１００１ｒｐｍ
入力トルク　１８．５Ｎ・ｍ
出力トルク　約１８５Ｎ・ｍ
減速比　１/９．９８６

図番	MS-20-1_10NT-AOD	図面名称	MS-20-1_10NT-AOD 概略外形図				
形式名称		MS-20-1_10NS 型減速機	尺度	1：3	角法		
株式会社 益製作所		日付	2025年4月21日	承認	検図	製図	