面取寸法表(削り加工)				
呼び寸法/区分		公差		
		内径	外径	端面
1.6-6	4x2.7	0.05	0.1	0.3
6-10	4x2.7	0.07	0.2	0.5
10-18	6x3.7	0.1	0.3	0.7
18-30	8x4.7	0.2	0.5	1.2
30-50	10x5.7	0.3	0.8	2.0

谷口減速機
145KH1/5型相当品
許容入力動力　22～37kw
許容入力回転　1800～1000rpm
許容入力トルク　約350N･m
減速比　1:5.18

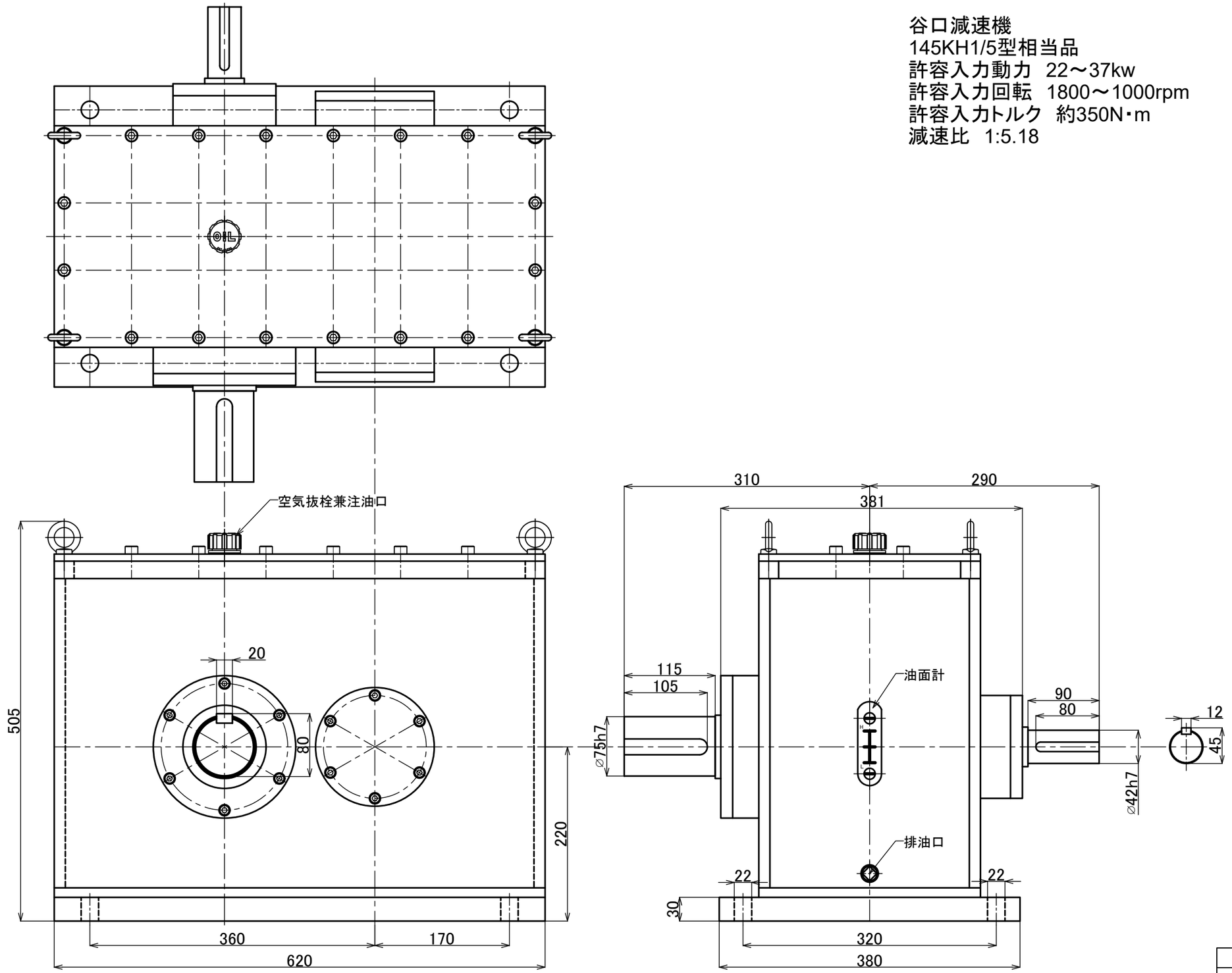

形式名称	MS-145KH-1/5型減速機　外形図				
尺度	1:5	角法	三角法		
図番		日付	2022.6.1		
社長	課長	検図	設計	製図	竹中
株式会社 益　製　作　所					