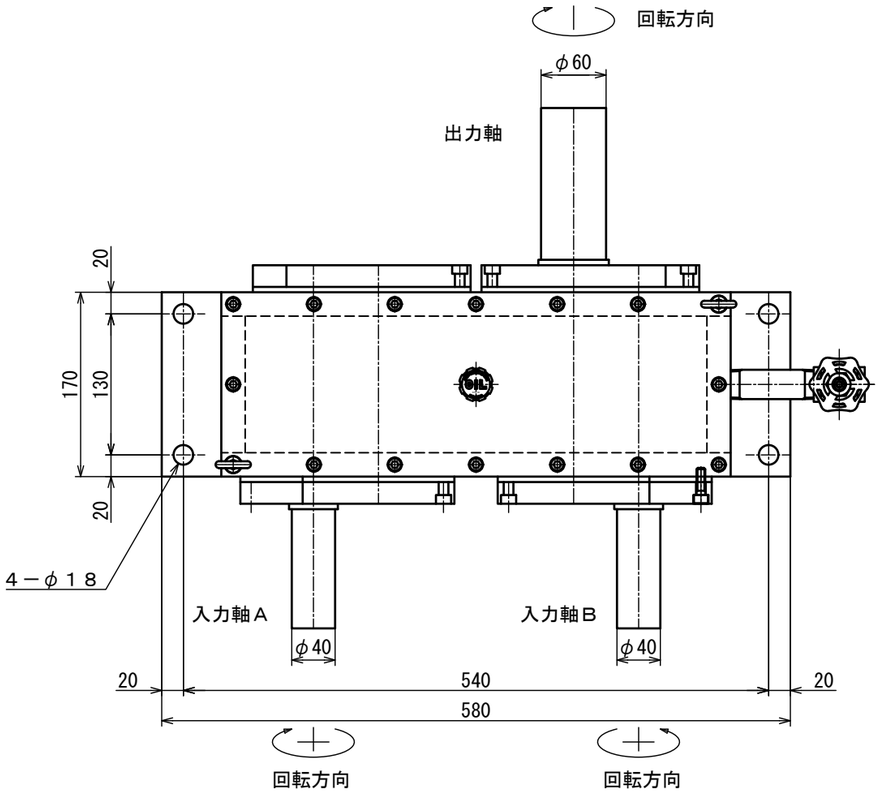

概略仕様
最大入力トルク（１軸あたり）：６８Ｎ・ｍ
最大入力回転数：８０００ｒｐｍ
減速比：３．１５８
最大伝達トルク：３８６．５Ｎ・ｍ（伝達率９０％時）
最大出力：１００ｋｗ（２５３３ｒｐｍ時）

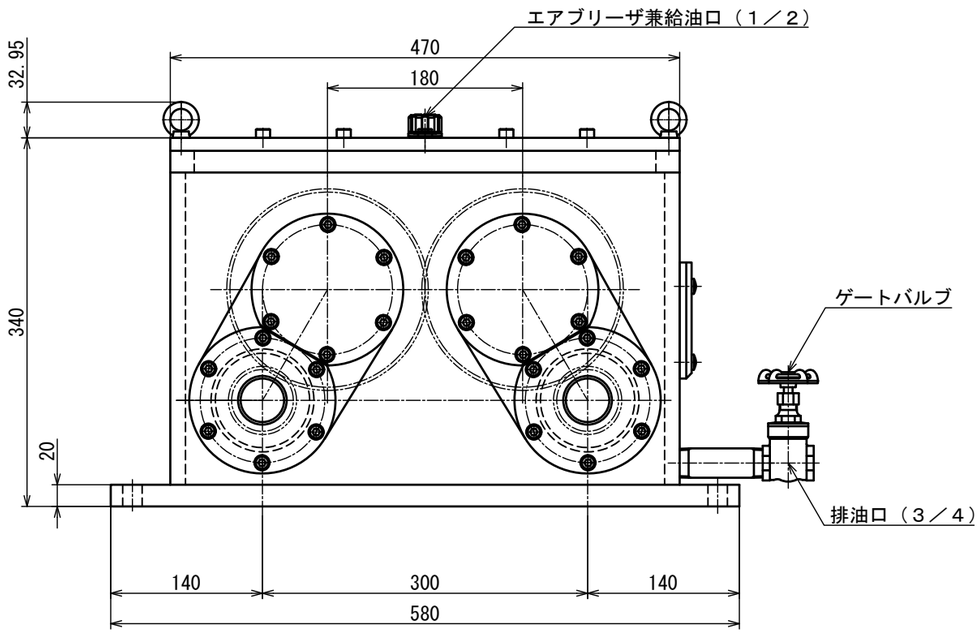

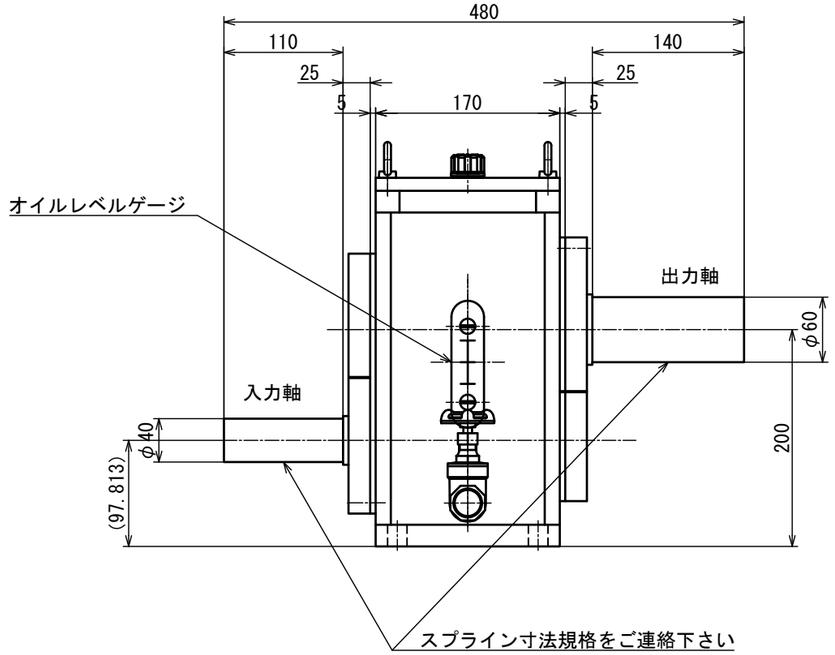

図 番	MS-100-1_3IE-AOD	図 面 名 称	概略外形図				
形 式 名 称	MS-100 型減速機	尺 度	1:4	角 法			
株式会社 益 製 作 所	日 付	2022 年 4月 21日	承認	検図		製図	