普通寸法差（削り加工）

[illegible]	精級 ±	中級 ±	粗級 ±
[illegible]	0.05	0.1	[illegible]
[illegible]	[illegible]	[illegible]	[illegible]
[illegible]	0.1	[illegible]	[illegible]
[illegible]	[illegible]	[illegible]	[illegible]
[illegible]	[illegible]	[illegible]	[illegible]

[illegible]

	レバー位置	1	2	3	4
60HZ	回転数 (rpm)	54	94	153	215
50Hz		48	78	127	178

ギヤー比は変更出来ます、

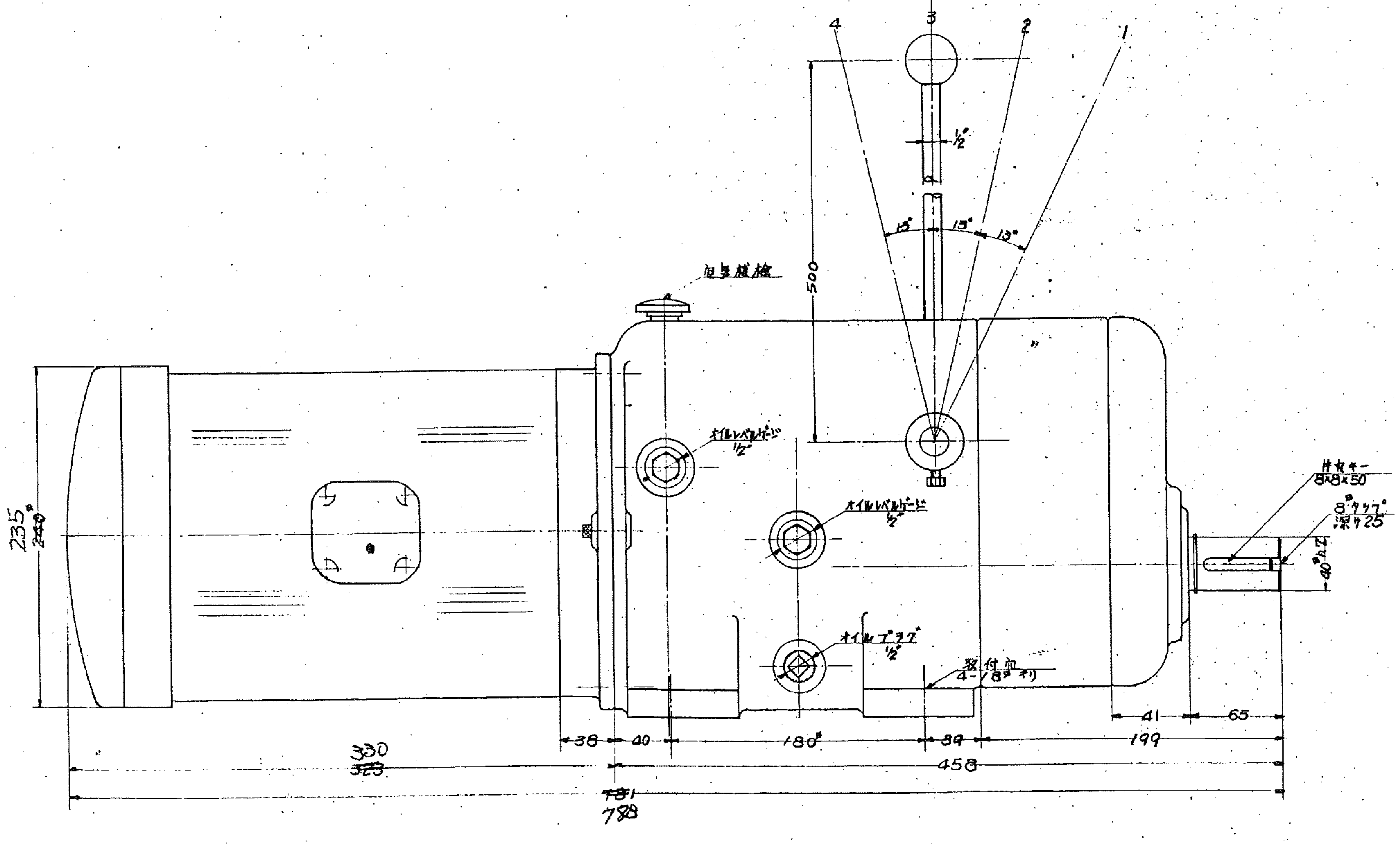
4
3
2
1
1/2"
15°
15°
13°
500
オイルレベルゲージ 1/2"
オイルレベルゲージ 1/2"
オイルプラグ 1/2"
取付穴 4-18φキリ
片丸キー 8×8×50
8φタップ 深サ25
40φh7
235φ
~~240φ~~
38
40
180
39
199
41
65
458
330
~~323~~
~~781~~
788

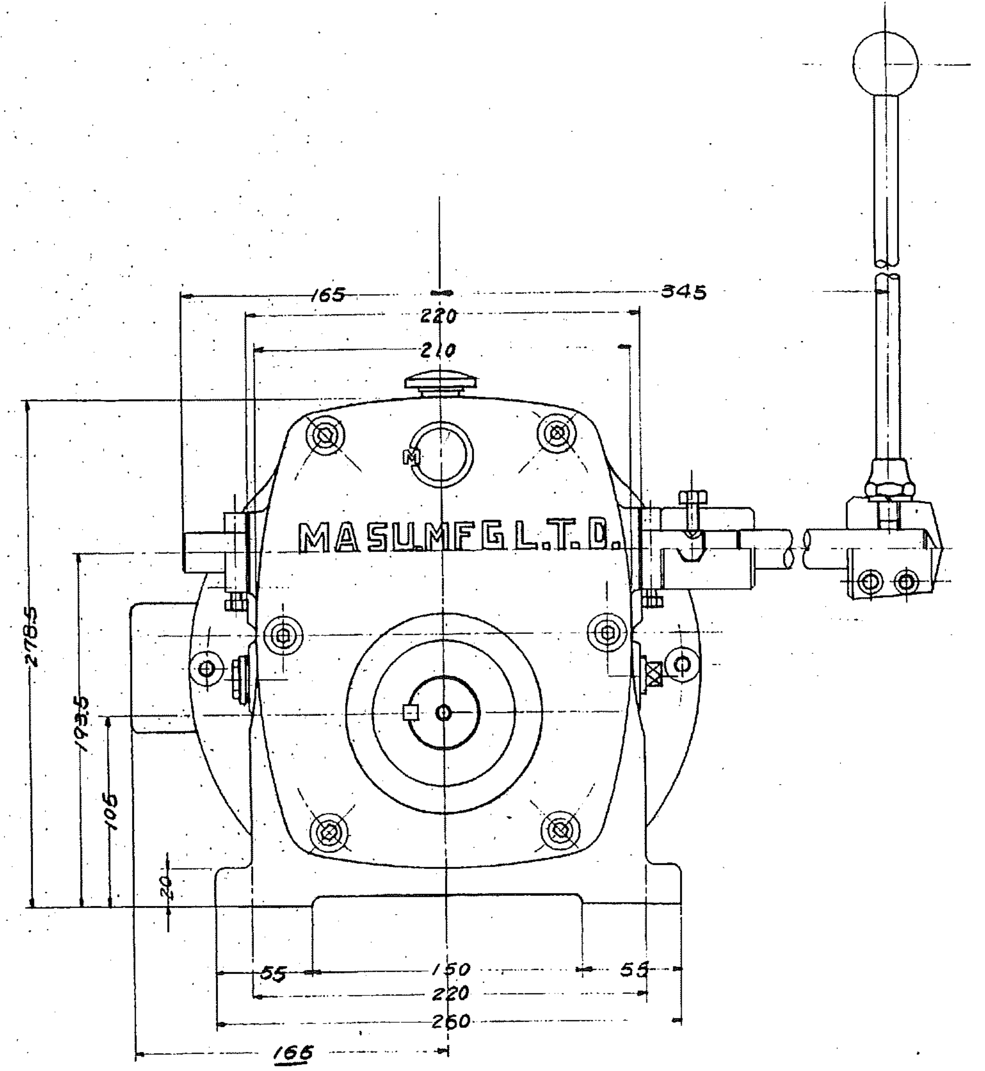
165
345
220
210
M
MASU.MFG.L.T.D.
278.5
193.5
105
20
55
150
55
220
260
166

（注）使用モーター E種全閉外扇 3.7KW, 4P

MSDT-405GL

外形図				
品番	品名	図番	材質	個数	備考
型式名称	MSDT-405G型			
尺度 1/2	角法 3角法	使用箇所		
図番		日附	46/11/25	
社長	課長	検図	設計	製図	写図

符号	年月日	訂正記事	印

株式会社 益製作所