注記。

普通寸法差 （削り加工）			
呼ビ寸法ノ区分	[illegible]	[illegible]	[illegible]
1以上 4以下	0.05	0.1	0.3
4を超え 16以下	0.07	0.2	0.5
16を超え 63以下	0.1	0.3	0.7
63を超え 250以下	0.2	0.5	1.2
250を超え1000以下	0.3	0.8	2.0

	1×L	2×L	3×L	1×H	2×H	3×H
変速比	0.162	0.245	0.362	0.448	0.679	1.000

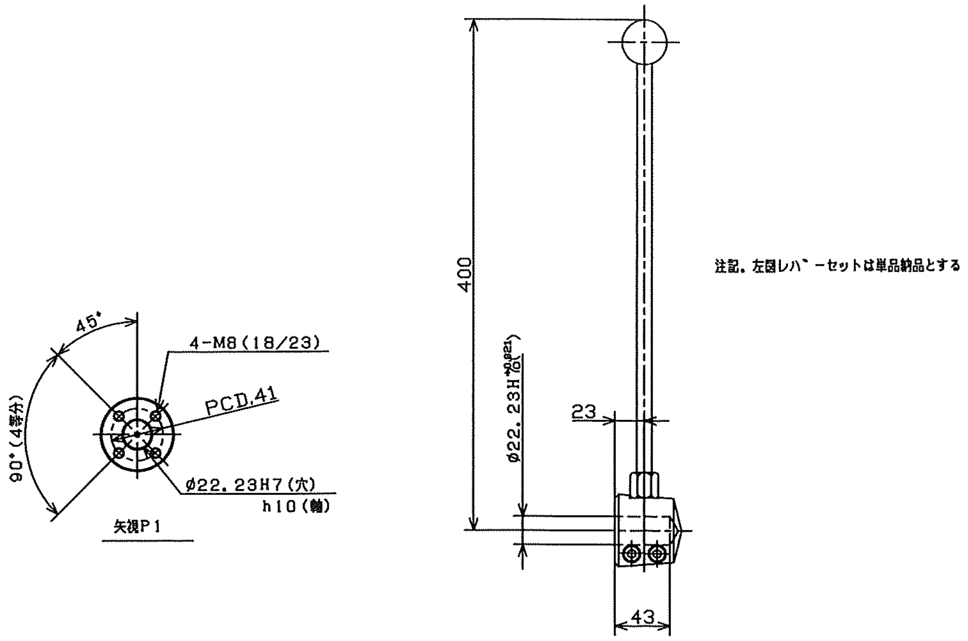
45°
4-M8(18/23)
PCD.41
90°(4等分)
Ø22.23H7(穴)
h10(軸)
矢視P1
400
Ø22.23H7
23
43

注記。左図レバーセットは単品納品とする

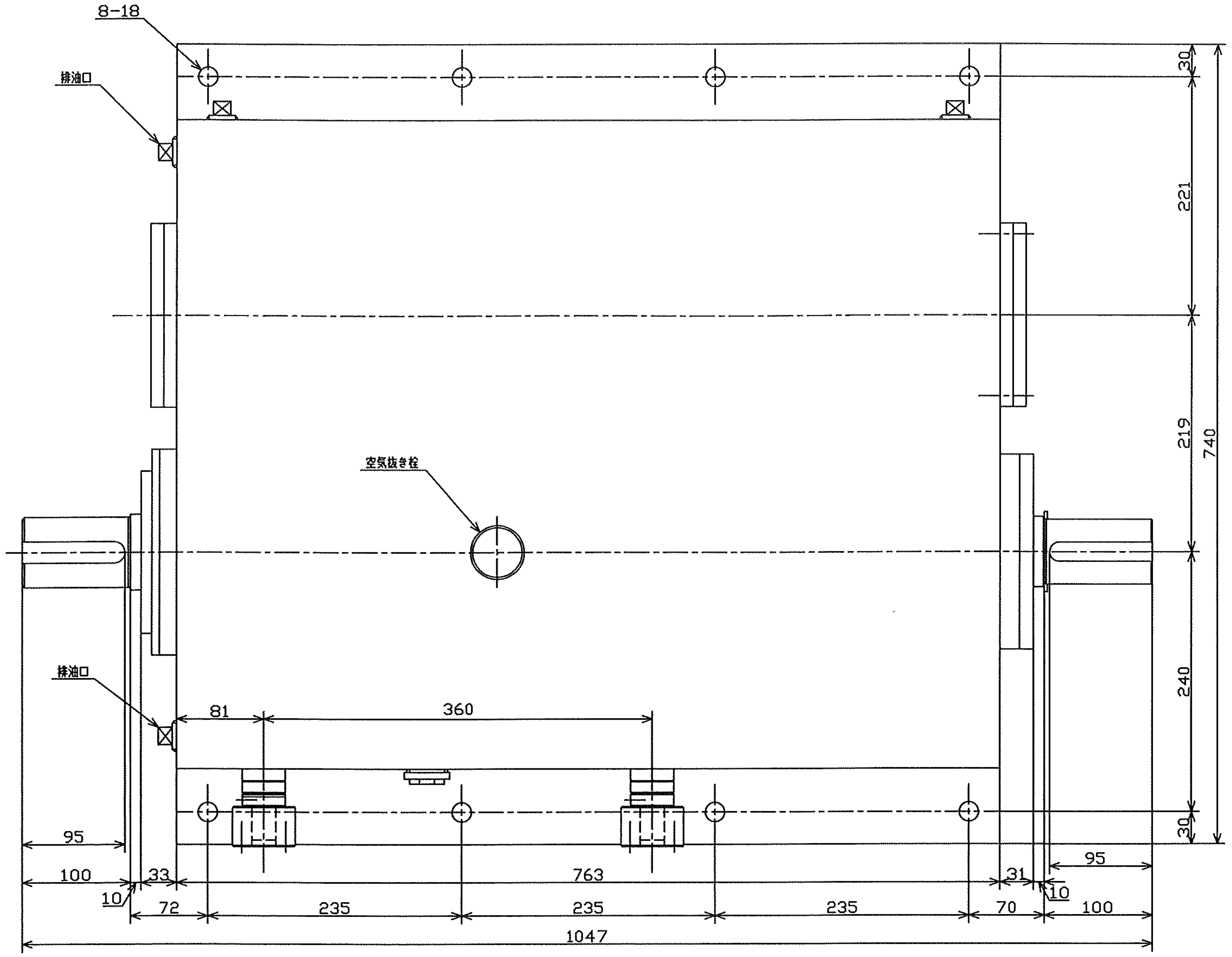
8-18
排油口
空気抜き栓
排油口
30
221
219
740
240
30
81
360
95
100
33
763
31
95
10
72
235
235
235
70
10
100
1047

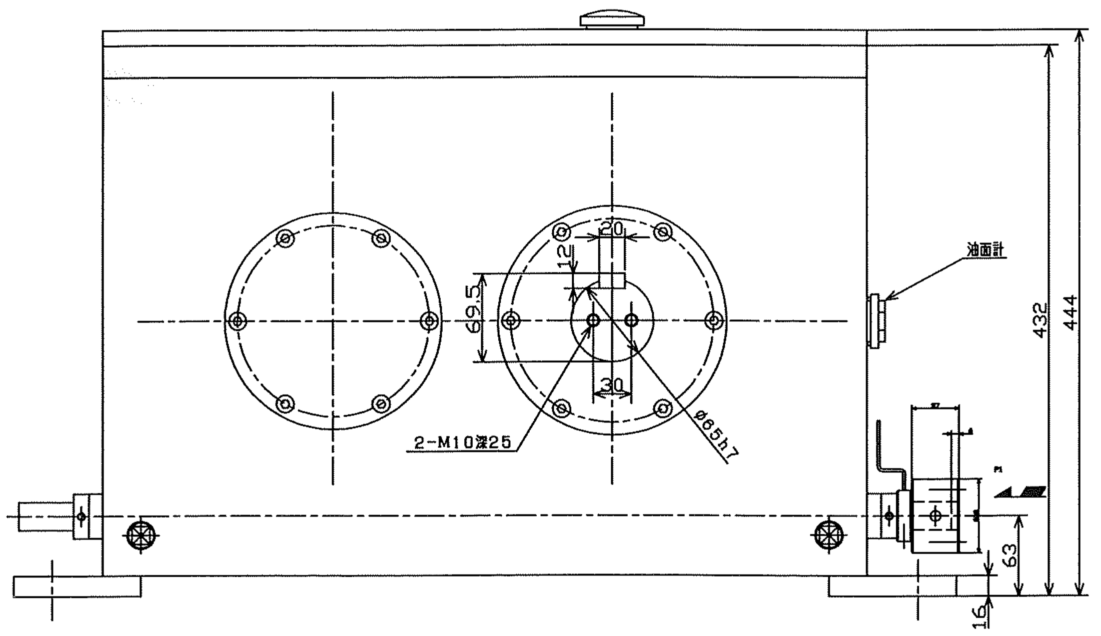
20
12
69.5
30
2-M10深25
Ø65h7
油面計
432
444
63
16

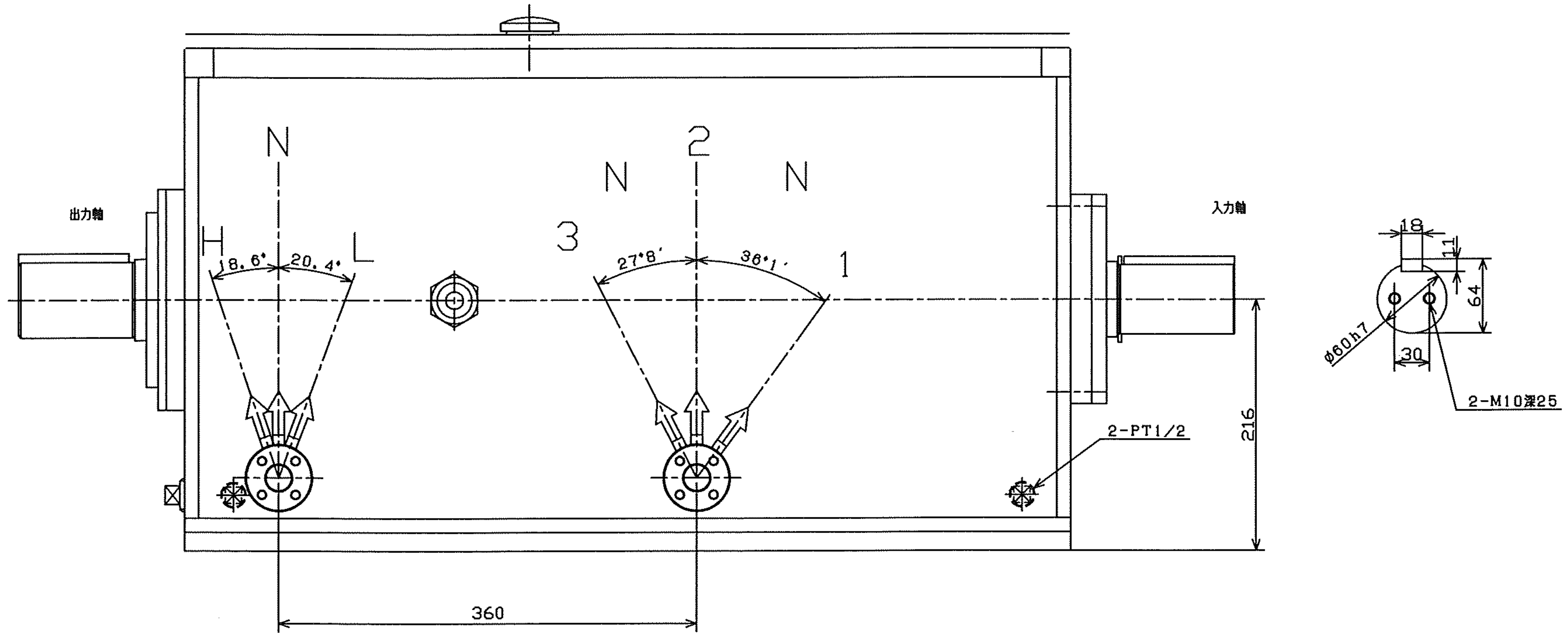
出力軸
入力軸
N
H
L
18.6°
20.4°
2
N
N
3
1
27°8'
36°1'
2-PT1/2
216
360
18
11
64
Ø60h7
30
2-M10深25

符号	年月日	訂正記事	印

品番	品名	図番	材質	個数	備考

型式名称	MS-675GS 外形図				
尺度	1:3	角法	3角法	使用個所	
図番	MS-675GS-01/1		日付	2004年07月07日	

社長		課長		検図		設計		製図	久保	写図

株式会社 益製作所