普通寸法差（削り加工）			
呼びせ法ノ区分		寸法公差	
		精級	中級	粗級
1以上	6以下	0.05	0.1	0.3
6を超え	30以下	0.07	0.2	0.5
30を超え	120以下	0.1	0.3	0.7
120を超え	400以下	0.2	0.5	1.2
400を超え	1000以下	0.3	0.8	2.0

指示無キ部分ハ面取リノコト
G

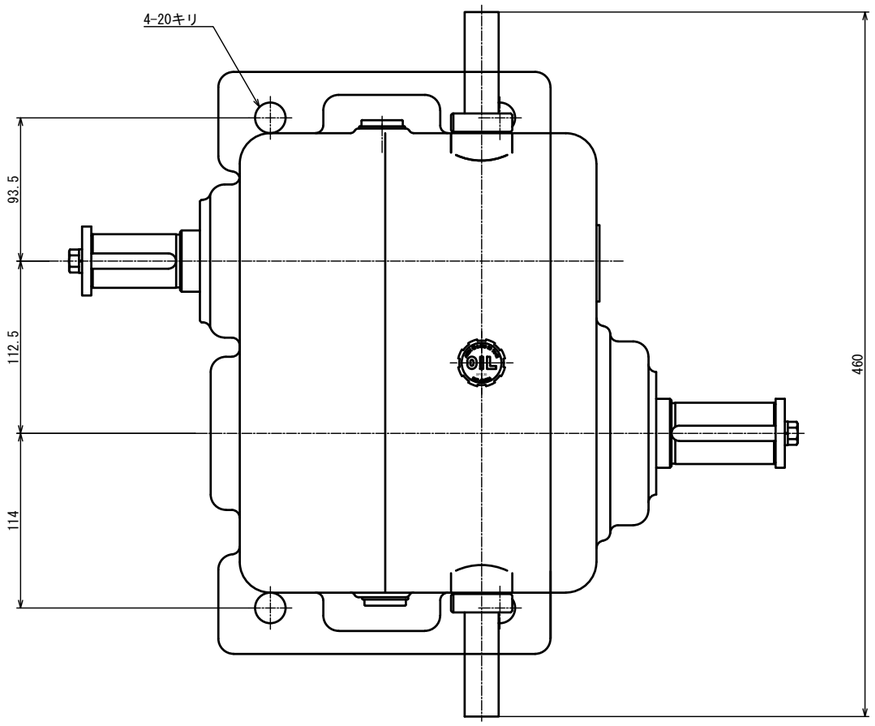

変　速　比　表				
レバー位置	1	2	3	4
変速比	0.339	0.531	0.829	1.273

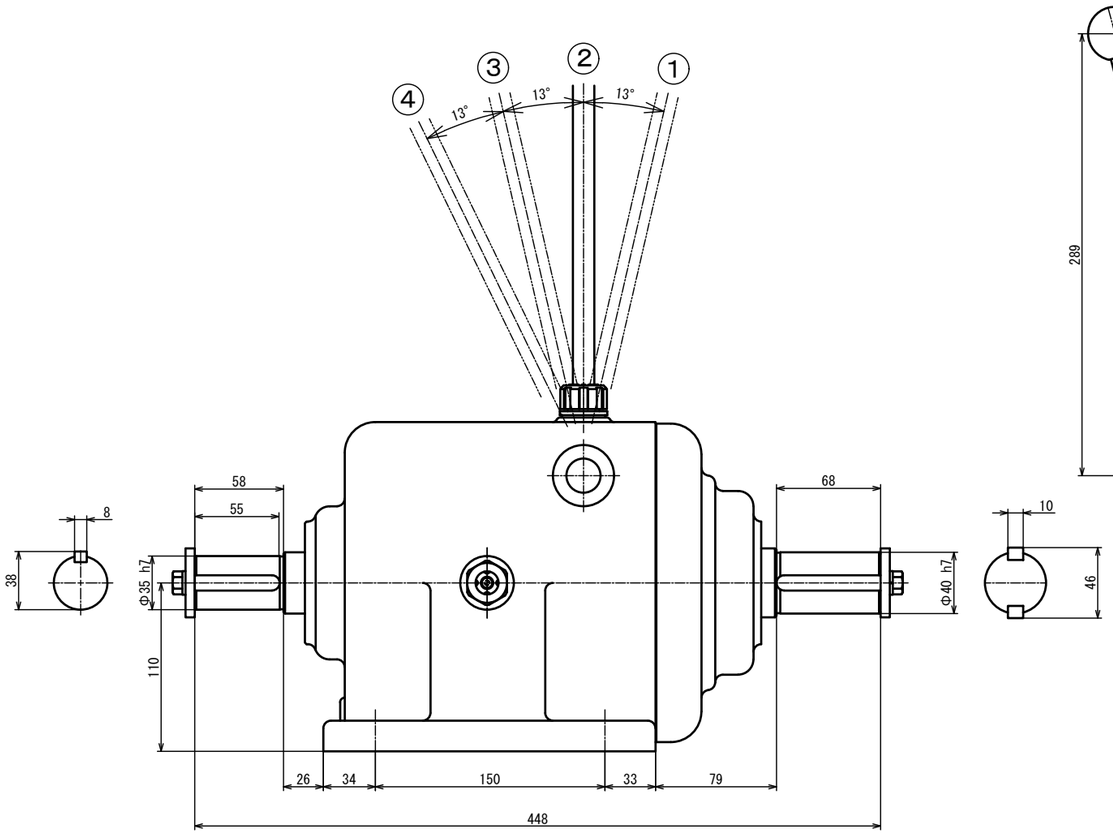

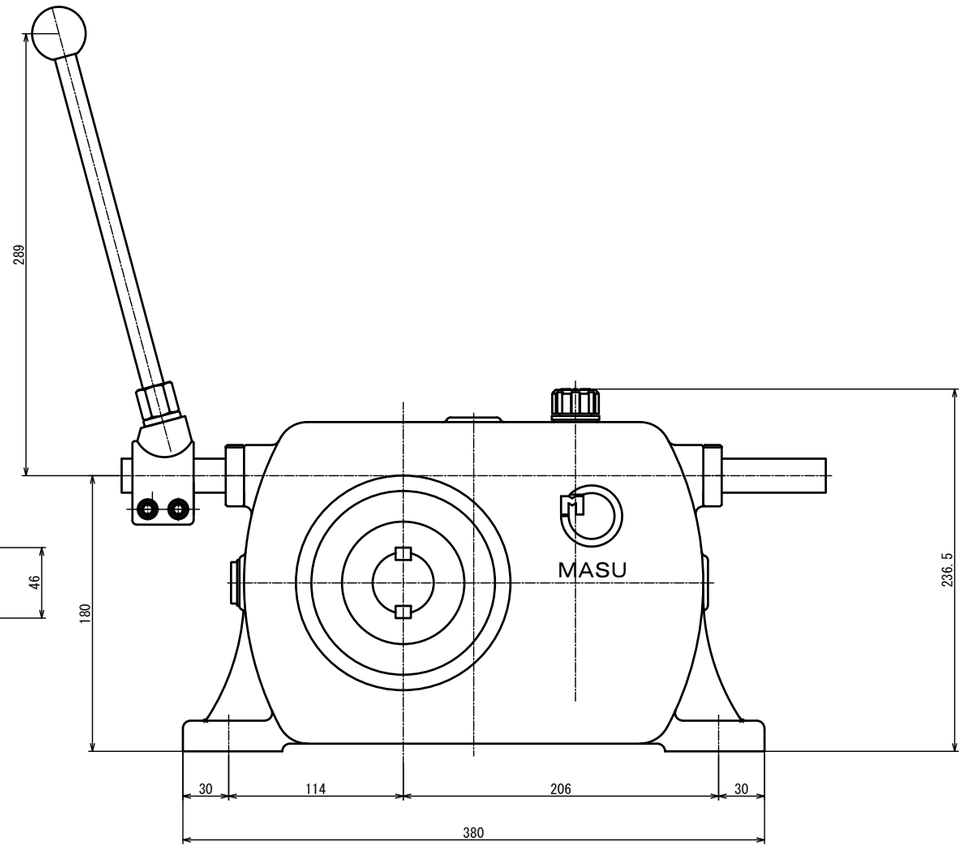

図番	MS-415K-B-ED	図面名称	外形図		
形式名称	MS-415K-B型変速機	尺度	1:2	角法	
株式会社 益製作所	日付	2022 年 3月 28日	承認	検図	製図

改定	日付	'21.12.12	事由	*	担当	*	No.	0000