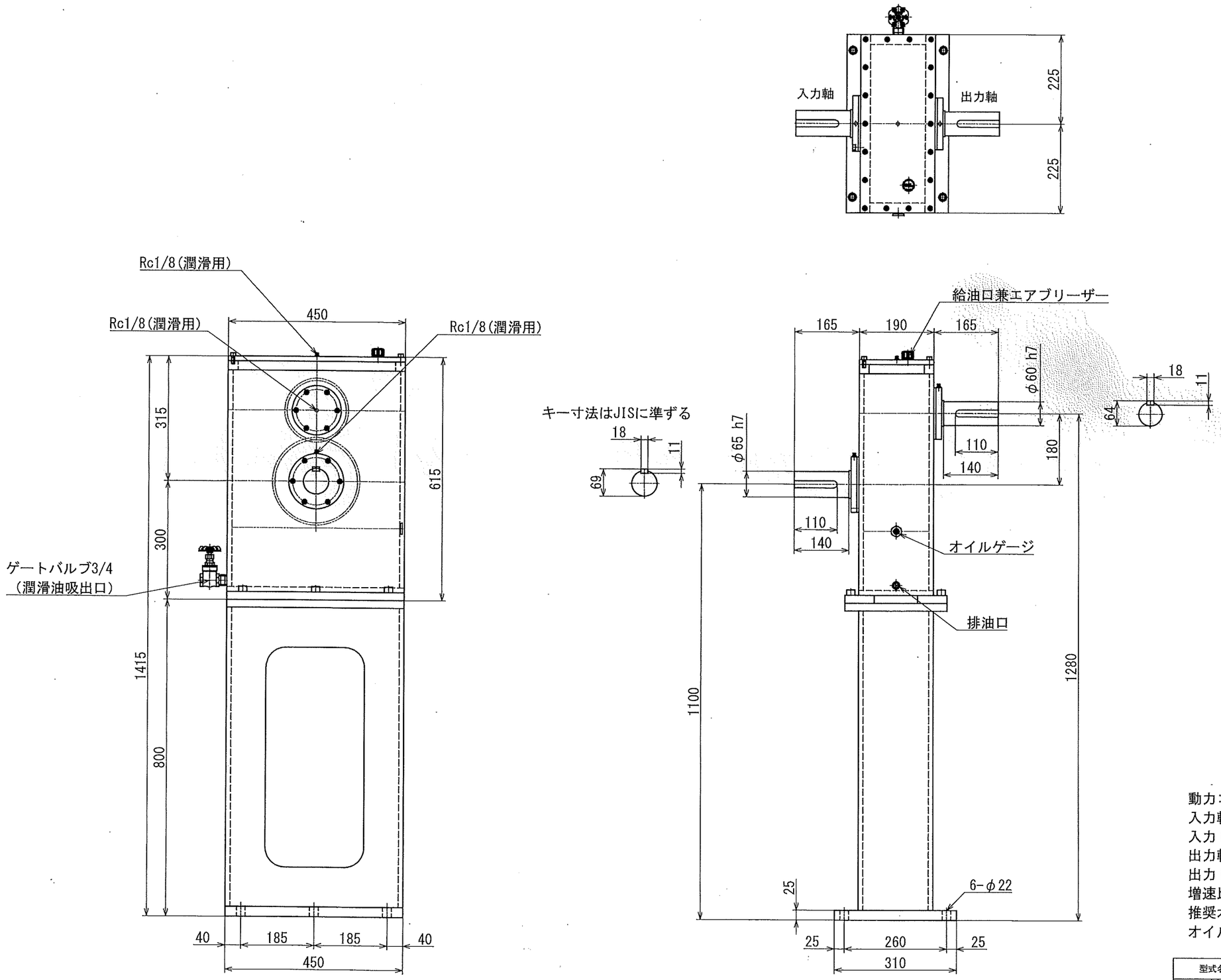

動力: 1,200kw
入力軸回転数: 10,000 min^{-1}
入力トルク: 1,146 Nm
出力軸回転数: 14,000 min^{-1}
出力トルク: 819 Nm
増速比: 1.4:1
推奨オイル: VG32相当
オイル量: 約20L

型式名称		MS-1200-1.4MH 型増速機 概略図							
尺度	1:7	角法							
図番				日付	2019.5.27				
社長		課長		検図		設計		製図	
株式会社 益製作所									