呼び寸法／区分		寸法差		
		中級	中級	中級
1以上	4以下	0.05	0.1	0.3
4以上	16以下	0.07	0.2	0.5
16以上	63以下	0.1	0.3	0.7
63以上	250以下	0.2	0.5	1.2
250以上	1000以下	0.3	0.8	2.0

動力　110kw4Pモーター
入力トルク　約583N・m
入力回転数　約1800rpm
出力トルク　約291N・m
出力回転数　約3600rpm
増速比　2/1

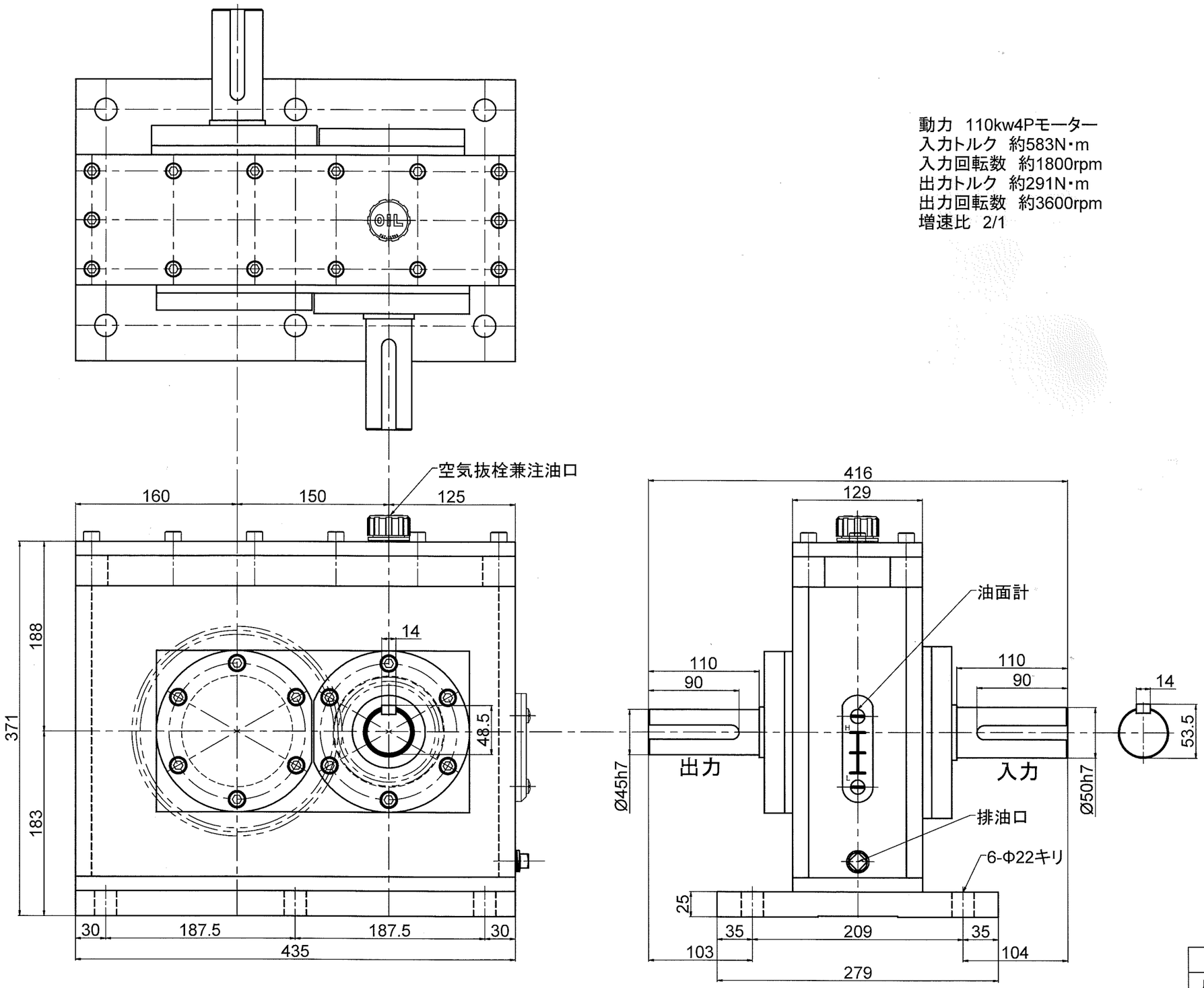

形式名称		MS-110-2/1Y型増速機　概略寸法図			
尺度	1:4	角法	三角法		
図番			日付	2018.1.25	
社長	課長	検図	設計	製図	竹中

株式会社 益　製　作　所