普通寸法差（削り加工）			
呼ビ寸法／区分		寸法	区分
		中級	中級
1 以上	4以下	0.05	0.1	0.3
4 以上	16以下	0.07	0.2	0.5
16 以上	63以下	0.1	0.3	0.7
63 以上	250以下	0.2	0.5	1.2
250 以上	1000以下	0.3	0.8	2.0

図示無き部分八角面取リノコト

レバー位置	1	2	3	4
変速比	1/1	1/1.6	1/2.5	1/4

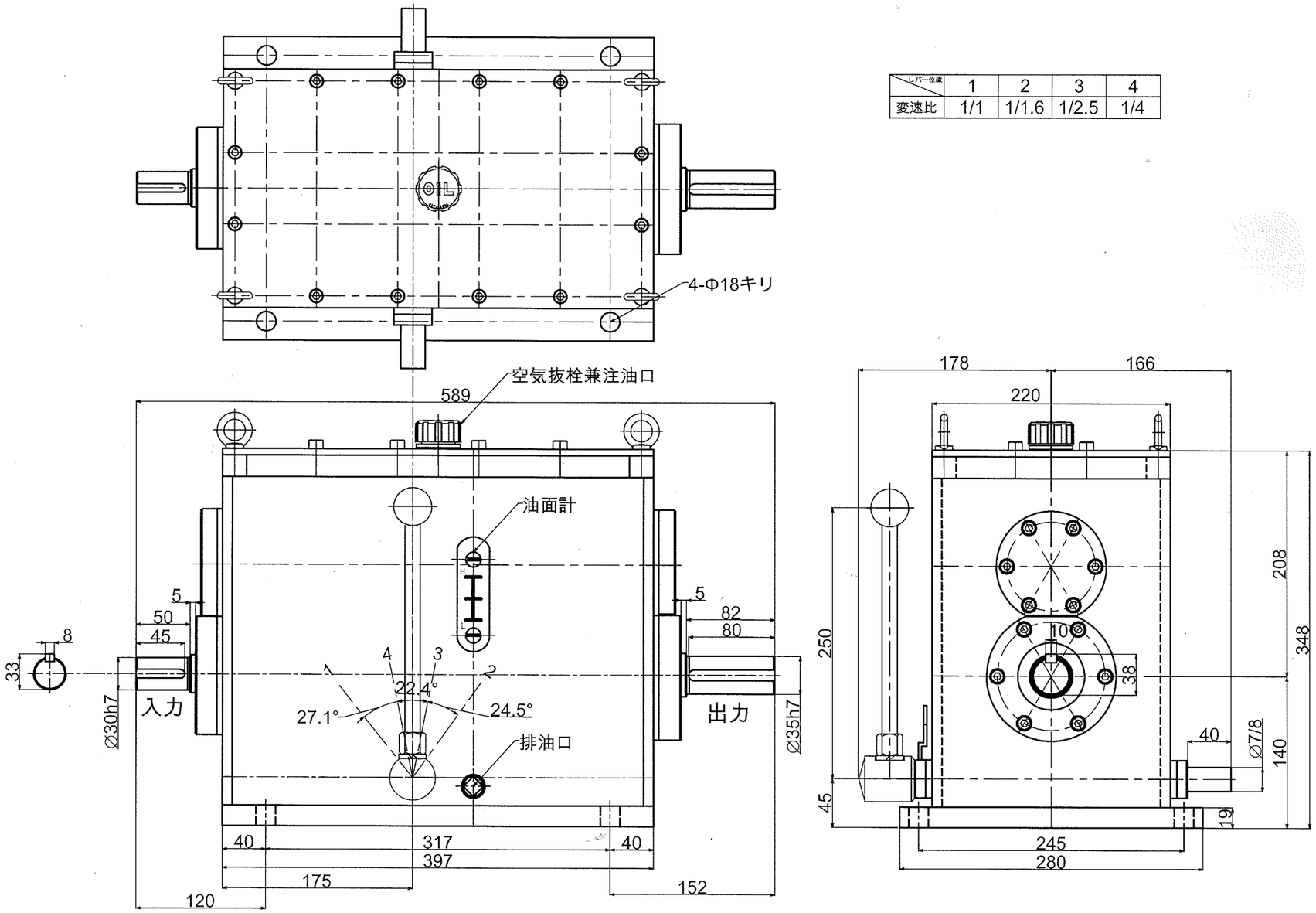

形式名称	MS-10-4型変速機 外形図				
尺度	1:4	角法	三角法		
図番			日付	2017.10.4	
社長	課長	検図	設計	製図	竹中

※

符号	年月日	訂正記事	印

株式会社 益製作所