動力 75kw モートル	Power 75kw motor
入力回転数 1760rpm	Input speed 1760rpm
入力トルク 約407N･m	Input torque approx.407N･m
出力回転数 約542.8rpm	Output speed approx.542.8rpm
出力トルク 約1319N･m	Output torque approx.1319N･m
減速比 1:3.242	Reduction ratio 1:3.242
本体重量 約310kg	Gearbox weight approx.310kg
モートルベース重量 約250kg	Motor base weight approx.250kg
オイル量 約35L	Oil amount approx.35L
推奨オイル ENEOS ボンノックTS68	Recommended oil ENEOS BONNOC TS68
塗装 マンセル 7.5BG7/2	Paint color 7.5BG7/2(Munsell code)

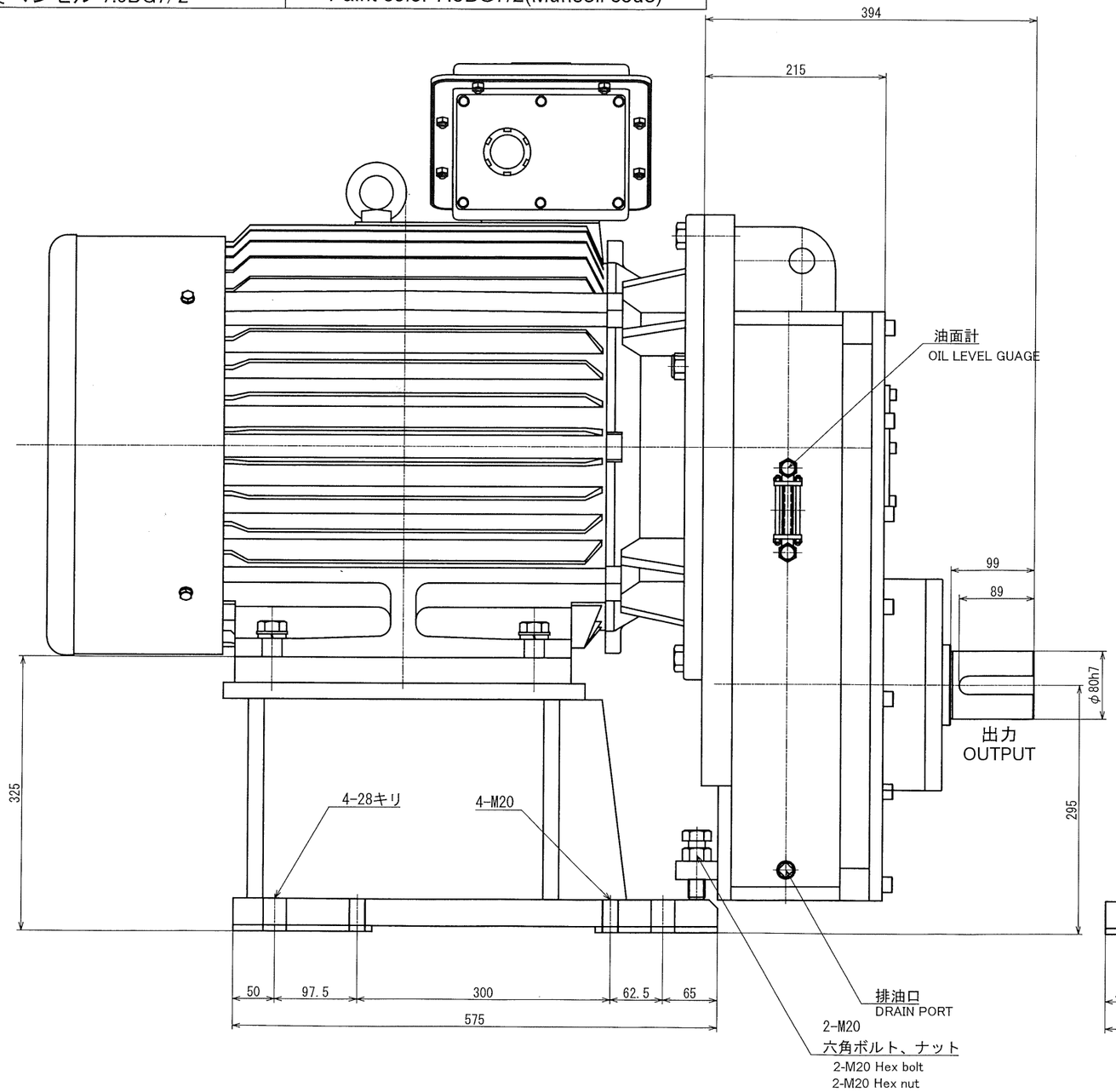

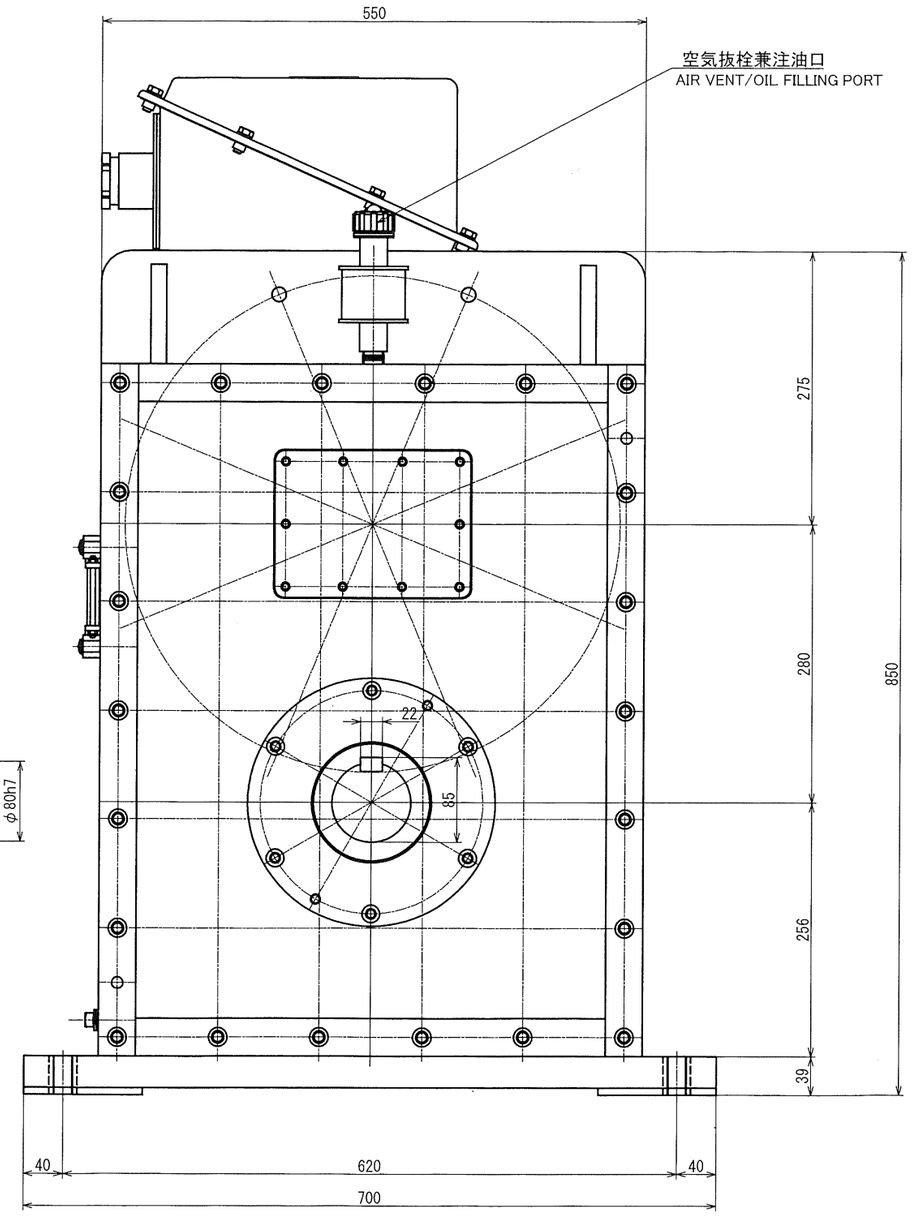

普通寸法差（削り加工）			
呼び寸法区分	寸法		
	中級	粗級	極粗
0以上 6以下	0.05	0.1	0.3
6を超え 30以下	0.07	0.2	0.5
30を超え 120以下	0.1	0.3	0.7
120を超え 400以下	0.2	0.5	1.2
400を超え 1000以下	0.3	0.8	2.0

面粗度 仕上げ面のパイプ部のリンクマーク
▽（〰 ▽▽ ▽▽▽）

図番 figure number	MMS-75-1/3.24-OD	図面名称 drawing name	MMS-75-1/3.24型減速機 外形図 Reducer Dimensions		
形式名称 Model name	MMS-75-1/3.24型減速機	尺度 Scale	1:3	角法 Angle method	
株式会社 益製作所 Masu Seisakusyo Co.,Ltd.	日付 Date	2022 年 6月 6日	承認	検図	製図

改定	日付	事由	担当	No.
△	'21.12.12	*	*	0000