普通寸法差（削り加工）			
呼ビ寸法ノ区分	寸法公差		
	精級 ±	中級 ±	粗級 ±
1以上　4以下	0.05	0.1	0.3
4をこえ　16以下	0.07	0.2	0.5
16をこえ　63以下	0.1	0.3	0.7
63をこえ　250以下	0.2	0.5	1.2
250をこえ　1000以下	0.3	0.8	2.0
指示無キ部分ハ糸面取リノコト ▽（∿ ▽▽ $\overset{G}{▽▽▽}$）			

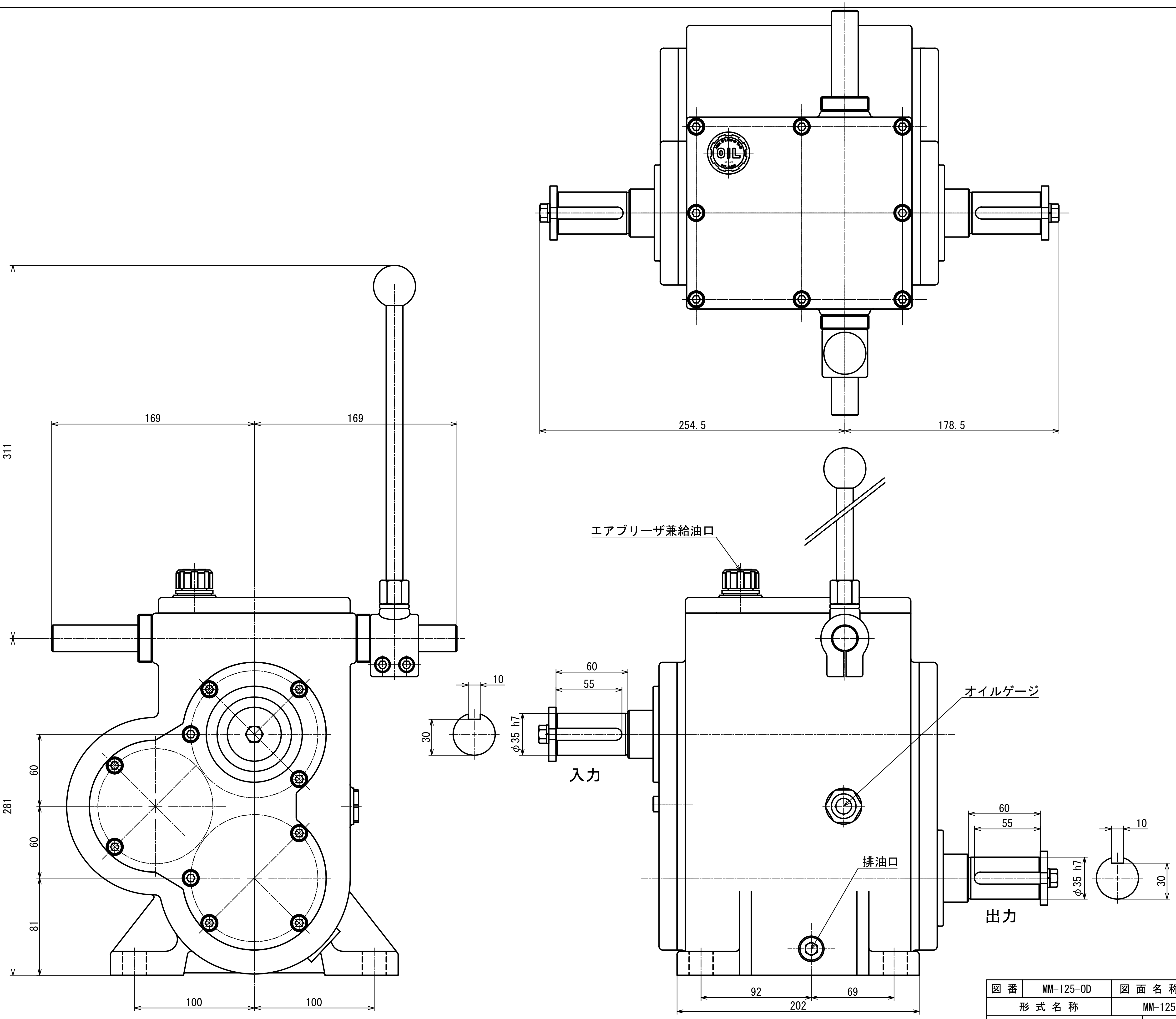
OIL
254.5
178.5
311
169
169
281
60
60
81
100
100
エアブリーザ兼給油口
60
55
10
30
φ35 h7
入力
オイルゲージ
排油口
60
55
10
φ35 h7
30
出力
92
69
202

改定△	日付	'21.12.12	事由	*	担当	*	No.	0000

図番	MM-125-OD	図面名称	外形図					
形式名称	MM-125型変速機		尺度	1:2	角法	⊕ ⊲		
○ 株式会社 益製作所	日付	2022年09月12日	承認	竹中	検図		製図	澤木